holzhauer-pumpen

BRANDSCHUTZ. SEIT 1969.

Produktübersicht

Product Overview

2020

Inhaltsverzeichnis / Directory

VdS Lieferprogramm / VdS Product Range 3-35

NFPA Lieferprogramm / NFPA Product Range 36-46

Sonderlösungen / Special Solutions 47-49

Baureihe STD

- Feuerlöschpumpe gemäß Spezifikation
- Elektroantrieb Schutzart IP 55
- elastische Kupplung und Kupplungsschutz
- Schaltanlage für Wandmontage

Series STD

- fire pump according to specification
- electric motor, protection class IP 55
- flexible coupling with coupling guard
- controller with wall mounting flanges

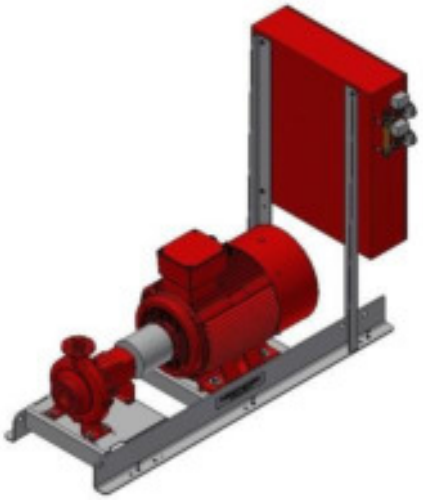

Baureihe CO

- Feuerlöschpumpe gemäß Spezifikation
- Elektroantrieb Schutzart IP 55
- elastische Kupplung und Kupplungsschutz
- Schaltanlage mit angebauter Druckschalterbaugruppe betriebsfertig einschließlich Leistungsverkabelung

Series CO

- fire pump according to specification
- electric motor, protection class IP 55
- flexible coupling with coupling guard
- controller with pressure switch assembly consisting of 2 pressure switches with complete piping and interconnecting wiring to the electric motor

---

Baureihe CO1

- Feuerlöschpumpe gemäß Spezifikation
- Elektroantrieb Schutzart IP 55
- elastische Kupplung und Kupplungsschutz
- Schaltanlage mit angebauter 3-fach Druckschalterbaugruppe betriebsfertig einschließlich Leistungsverkabelung
- Druckhaltepumpe, mit allen erforderlichen Armaturen druckseitig komplett verrohrt

Series CO1

- fire pump according to specification
- electric motor, protection class IP 55
- flexible coupling with coupling guard
- controller with pressure switch assembly consisting of 3 pressure switches with complete piping and interconnecting wiring to the electric motor
- jockey pump unit, with all required fittings at the suction and discharge side, complete piping at the discharge side

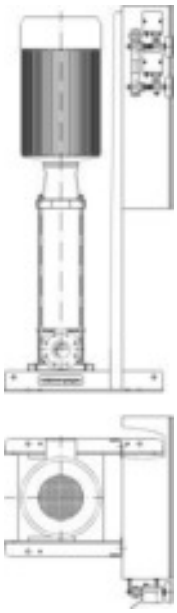

Baureihe CO-V

- Feuerlöschpumpe gemäß Spezifikation
- Elektroantrieb Schutzart IP 55
- elastische Kupplung und Kupplungsschutz
- Schaltanlage mit angebauter Druckschalterbaugruppe
- betriebsfertig einschließlich Leistungsverkabelung

Series CO-V

- fire pump according to specification
- electric motor, protection class IP 55
- flexible coupling with coupling guard
- controller with pressure switch assembly consisting of 2 pressure switches with complete piping and interconnecting wiring to the electric motor

---

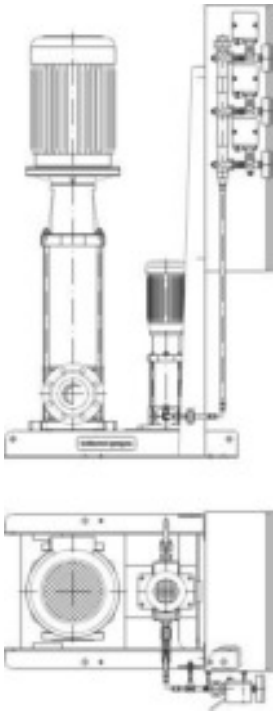

Baureihe CO-V1

- Feuerlöschpumpe gemäß Spezifikation
- Elektroantrieb Schutzart IP 55
- elastische Kupplung und Kupplungsschutz
- Schaltanlage mit angebauter 3-fach Druckschalterbaugruppe betriebsfertig einschließlich Leistungsverkabelung
- Druckhaltepumpe, mit allen erforderlichen Armaturen druckseitig komplett verrohrt

Series CO-V1

- fire pump according to specification
- electric motor, protection class IP 55
- flexible coupling with coupling guard
- controller with pressure switch assembly consisting of 3 pressure switches with complete piping and interconnecting wiring to the electric motor jockey pump unit, with all required fittings at the suction and discharge side, complete piping at the discharge side

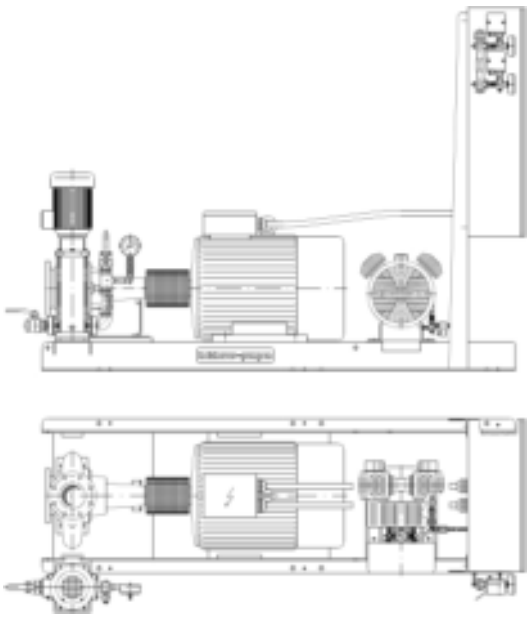

Baureihe CO2

- Feuerlöschpumpe gemäß Spezifikation
- Elektroantrieb Schutzart IP 55
- elastische Kupplung und Kupplungsschutz
- Schaltanlage mit angebauter Druckschalterbaugruppe betriebsfertig einschließlich Leistungsverkabelung
- Kesselfüllpumpe, mit allen erforderlichen Armaturen
- Manometer gemäß VdS-CEA
- Kompressor komplett, einschließlich aller Armaturen

Series CO2

- fire pump according to specification
- electric motor, protection class IP 55
- flexible coupling with coupling guard
- controller with pressure switch assembly consisting of 2 pressure switches with complete piping and interconnecting wiring to the electric motor
- boiler feed pump, with all required fittings at the suction and discharge side
- pressure gauges according to VdS-CEA
- compressor, elastically mounted, for diaphragm pressure tank with all fittings

---

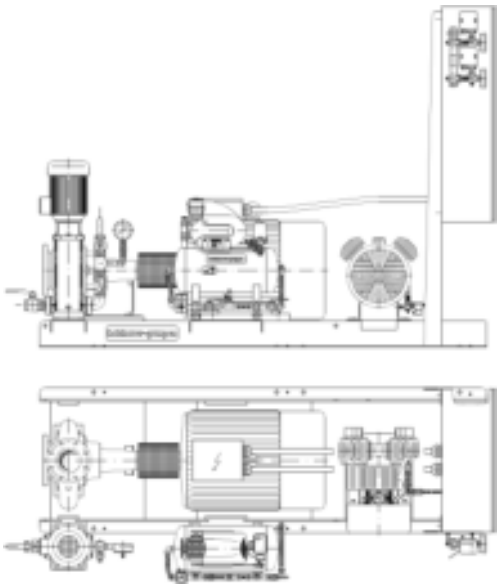

Baureihe CO3

- Feuerlöschpumpe gemäß Spezifikation
- Elektroantrieb Schutzart IP 55
- elastische Kupplung und Kupplungsschutz
- Schaltanlage mit angebauter Druckschalterbau- gruppe betriebsfertig einschließlich Leistungsver- kabelung
- Kesselfüllpumpe, mit allen erforderlichen Armaturen
- Manometer gemäß VdS-CEA
- Kompressor komplett, einschließlich aller Armaturen
- Druckluftversorgungsanlage, einschließlich aller Armaturen für bis zu 2 Trockennetze

Series CO3

- fire pump according to specification
- electric motor, protection class IP 55
- flexible coupling with coupling guard
- controller with pressure switch assembly consisting of 2 pressure switches with complete piping and interconnecting wiring to the electric motor
- boiler feed pump, with all required fittings at the suction and discharge side
- pressure gauges according to VdS-CEA
- compressor, elastically mounted, for diaphragm pressure tank with all fittings compressed air plant for up to 2 dry networks

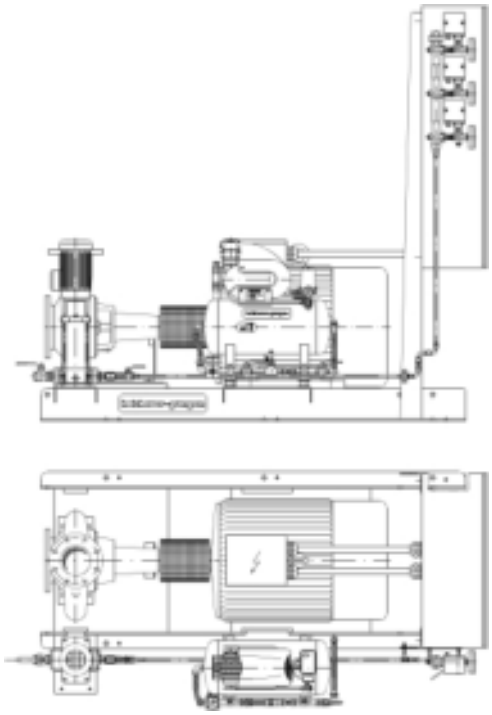

Baureihe CO5

- Feuerlöschpumpe gemäß Spezifikation
- Elektroantrieb Schutzart IP 55
- elastische Kupplung und Kupplungsschutz
- Schaltanlage mit angebauter 3-fach Druckschalterbaugruppe betriebsfertig einschließlich Leistungsverkabelung
- Druckhaltepumpe, mit allen erforderlichen Armaturen druckseitig komplett verrohrt
- Druckluftversorgungsanlage, einschließlich aller Armaturen für bis zu 2 Trockennetze

Series CO5

- fire pump according to specification
- electric motor, protection class IP 55
- flexible coupling with coupling guard
- controller with pressure switch assembly consisting of 3 pressure switches with complete piping and interconnecting wiring to the electric motor
- jockey pump unit, with all required fittings at the suction and discharge side, complete piping at the discharge side
- compressed air plant for up to 2 dry networks

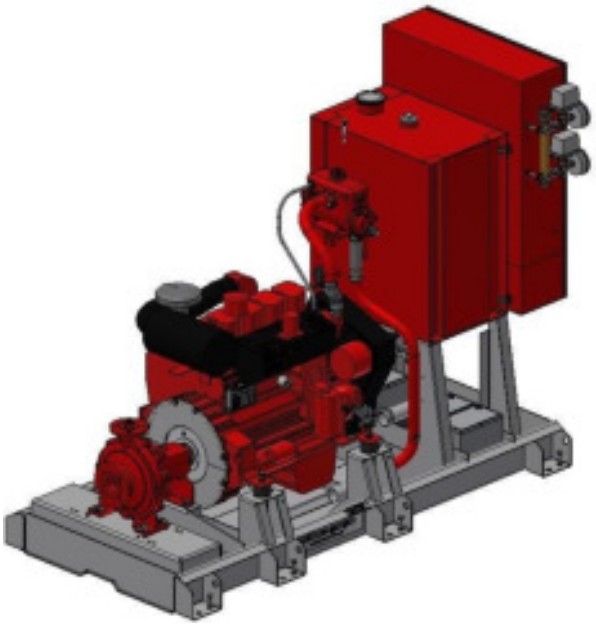

Baureihe D-CO

- Feuerlöschpumpe gemäß Spezifikation
- Dieselantrieb
- elastische Kupplung und Kupplungsschutz
- Schaltanlage mit angebauter Druckschalterbaugruppe
- Treibstoffanlage nach WHG
- integrierte Auffangwanne nach WHG

Series D-CO

- fire pump according to specification
- diesel engine
- flexible coupling and coupling guard
- controller with pressure switch assembly consisting of 2 pressure switches
- fuel system according to WHG (Water Resources Act)
- integrated drip pan according to WHG (Water Resources Act)

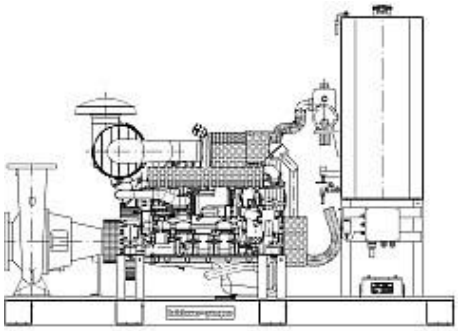

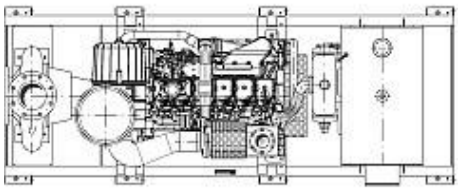

Baureihe D-TCO

- Feuerlöschpumpe gemäß Spezifikation
- Dieselantrieb
- elastische Kupplung und Kupplungsschutz
- Treibstoffanlage nach WHG
- integrierte Auffangwanne nach WHG
- Zentralklemmenkasten mit 10m Verbindungskabelsatz für Schaltanlage
- Lose Lieferung von Schaltanlage mit angebauter Druckschalterbaugruppe

Series D-TCO

- fire pump according to specification
- diesel engine
- flexible coupling and coupling guard
- fuel system according to WHG (Water Resources Act)
- integrated drip pan according to WHG (Water Resources Act)
- terminal box with 10 m connecting cable set for the controller
- controller with pressure switch assembly consisting of 2 pressure switches delivered separately

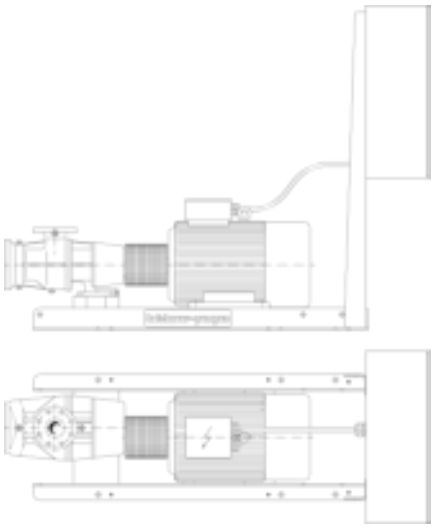

Baureihe CO

- Schaummittelpumpen für alle Arten von Schaummittel und alle marktüblichen Viskositäten.
- Leistungsbereich von 0,1 bis 110 m³/h
- Förderhöhen zwischen 2,0 bis 25 bar
- Elektroantrieb Schutzart IP 55
- wahlweise auch mit Dieselantrieb lieferbar

Series CO

- Foam concentrate pumps suitable for all foam compounds with typical viscosities.
- Capacities from 0,1 to 110 m³/h
- Discharge heads between 2,0 to 25 bar
- electric motor, protection class IP 55
- alternatively with diesel engine drive

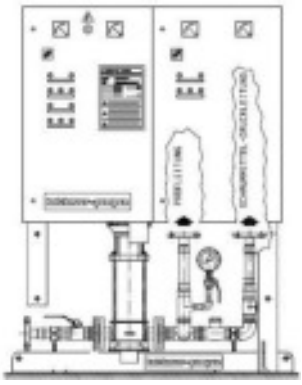

Baureihe CO-V

- Schaummittelpumpen für alle Arten von Schaummittel und alle marktüblichen Viskositäten
- Leistungsbereich von 0,3 bis 62 m³/h
- Förderhöhen zwischen 0,3 bis 25 bar
- Elektroantrieb Schutzart IP 55
- Schaltanlage einschließlich Leistungsverkabelung

Series CO-V

- Foam concentrate pumps suitable for all foam compounds with typical viscosities
- Capacities from 2 to 62 m³/h
- Discharge heads between 2,0 to 25 bar
- electric motor, protection class IP 55
- controller with wiring to the electric motor

Schaumzumischstation

- Differenzdruck optimierte Ausführung
- mit allen erforderlichen Mess- und Prüfarmaturen
- Testeinrichtung nach VdS CEA 4001:2010-11(04) M 2.3 Abs. 3 & 4
- Leistungsbereich von 12 bis 540 m³/h je Wirkdruckzumischer (Parallelbetrieb mehrerer Zumischer möglich)

Foam Propotioners

- Differential pressure-optimized design
- With all necessary measuring and test fittings
- Testing device according to VdS CEA 4001:2010-11 (04) M 2.3, Section 3 & 4
- Capacities from 12-540 m³ / h per Foam Propotioner (parallel operation of Foam Propotioner possible)

Treibstoff-Hand-Membranpumpe

- mit Gummikugel-Rückschlagventil auf Saug- und Druckseite
- 1,3m langem Saugschlauch fertig verrohrt mit dem Dieseltank
- mit Einhängevorrichtung für Saugschlauch

Manually operated Diaphragm Pump

- with double check valves at the suction and the discharge side
- with suction tube length 1,3m complete pipe connection to the diesel fuel tank at the discharge side
- support for suction tube

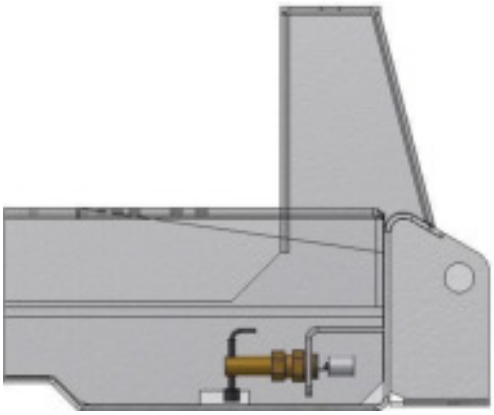

Leckage-Überwachung gemäß WHG

- Schwimmerschalter , öl- und kraftstoffbeständig in die Auffangwanne des Grundrahmens integriert zur Signalisierung von Leckagen des Dieseltanks und/ oder am Dieselmotor
- mit potentialfreien Kontakten für externe Signal-verarbeitung
- komplett verkabelt auf den Schaltschrank

Leakage Monitoring Base Frame Drip Pan

- leak detector, integrated into the drip pan of the base frame to indicate leakages of the diesel fuel tank and/or the diesel engine
- with potential free contacts for external signal processing
- completely wired to the controller

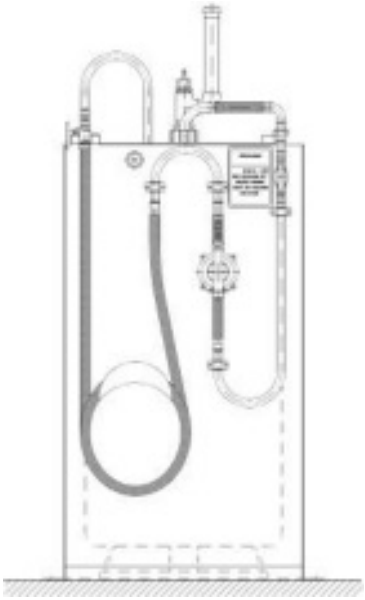

Umschlagtankanlagen

- Kapazität 1.000 Liter
- Hand-, bzw. Elektro-Transferpumpenstand
- integrierte 100%-Auffangwanne nach WHG
- Saugschlauch inkl. Einhängevorrichtung
- sämtliche Armaturen zum Befüllen/Nachfüllen des Diesel Aggregattanks

Fuel Storage Tank Systems

- capacity 1.000 liters
- with manual transfer pump device
- integrated 100%-drip pan in accordance with WHG
- hang up device for suction hose
- all fittings necessary to fill/re-fill the diesel fuel service tank on the pump set

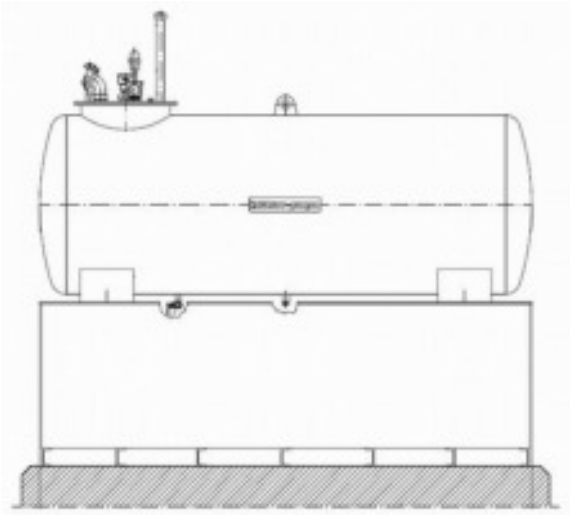

Wir fertigen außerdem:

Dieseltreibstofftanks mit Kapazitäten von 180 bis 5000 Liter mit 100%-Auffangwannen für Boden bzw. Wand- montage entsprechend allen behördlichen Vorschriften zum Einsatz als Zwischentank bzw. Hauptlagertank wahlweise mit Hand Transferpumpeneinrichtung zu den Diesel Tagestanks an den Aggregaten mit Leckage- anzeige und sämtlichen Armaturen.
Die Auffangwannen sind grundsätzlich aus Korrosionsschutzgründen feuerverzinkt können optional zusätzlich lackiert werden.

We also manufacture:

Diesel fuel tanks with capacities from 180 to 5.000 liters with 100% drip pans for floor or wall mounting designed to meet all official regulations, to be used as safety or main storage tank, optional with manual transfer pump devices to the diesel fuel service tanks on the pump sets, equipped with leak detector and all other fittings.
The drip pans are always hot-dip galvanized as protection against corrosion but can also be painted (optional).

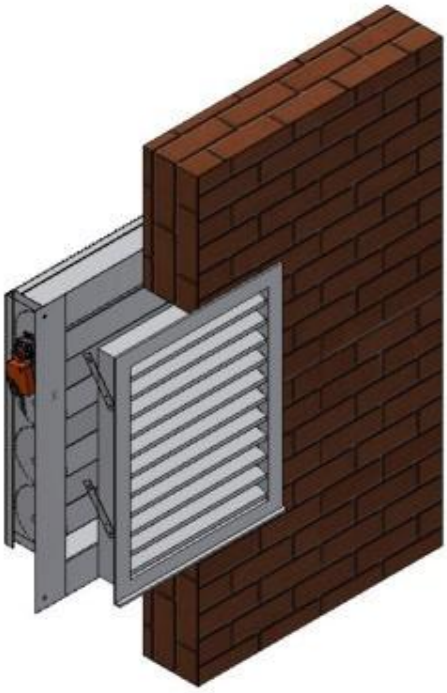

Raumlüftungsgruppe Jalousielüftung

- Zu- bzw. Abluftjalousie mit Betätigungsmotor Montage auf der Rauminnenseite mit entsprechendem Befestigungsrahmen
- einschließlich kompletter Stromversorgung und Steuerung mit Testtaster in der Dieselschaltanlage Hand-Notbetätigung für die Antriebsmotoren
- Auslegung und Größe entsprechend dem jeweiligen Pumpenaggregat
- separates Wetterschutzgitter aus Aluminium-Strangpressprofilen, Vogelschutzgitter
- Montage an der Fassade mit entsprechendem Befestigungsrahmen
- auf Wunsch auch in allen RAL Farben passend zu Fassaden mit Pulverbeschichtung lieferbar

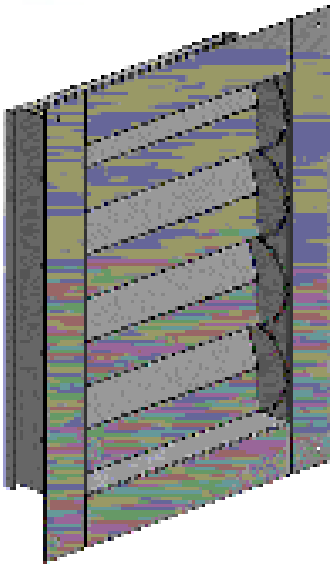

Room Ventilation by Louvers

- air intake and exhaust air louver with actuating drive,
- installation inside the room with a suitable mounting frame
- including power supply and opening and closing control
- with test pushbutton on the diesel controller
- manually operated emergency switch for the actuators
- design and dimensions dependent on the corresponding pump set
- separate weather protection grids made of aluminium extruded sections, bird protection screen
- installation on the outside wall with a suitable mounting frame
- on request also available in all RAL-colours suitable for outside walls with powder coating

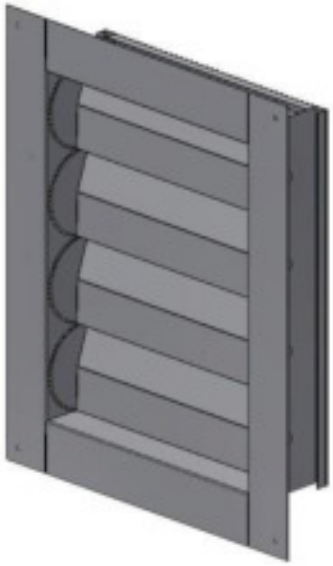

Raumlüftungsgruppe Zwangslüftung

- Zuluftjalousie mit Betätigungsmotor
- Montage auf der Rauminnenseite mit entsprechendem Befestigungsrahmen
- einschließlich kompletter Stromversorgung und Steuerung
- mit Testtaster in der Dieselschaltanlage
- Hand-Notbetätigung für die Antriebsmotoren
- Auslegung und Größe entsprechend dem jeweiligen Pumpenaggregat
- separates Wetterschutzgitter aus Aluminium-Strangpressprofilen, Vogelschutzgitter
- Montage an der Fassade mit entsprechendem Befestigungsrahmen
- auf Wunsch auch in allen RAL Farben passend zu Fassaden mit Pulverbeschichtung lieferbar
- Abluftventilator mit Gleichstrommotor 24 V
  400 mm Durchmesser Volumenstrom 3.550 m³/h
- mit Berührungsschutzkorb nach GSG
- verzinkte Montageplatte
- netzunabhängige Stromversorgung und Steuerung aus Dieselschaltanlage
- verstärkte Batteriegruppe
- verstärkte Lichtmaschinenleistung
- mit Industrie-Raumthermostat IP 54 für Ablüfterbetrieb nur bei erhöhter Raumtemperatur
- Überdruckjalousie für Abluftventilator lose Lieferung

Room Ventilation by Exhaust Fan

- air intake louver with actuating drive installation inside the room with a suitable mounting frame
- including power supply and opening and closing control
- with test pushbutton on the diesel controller
- manually operated emergency switch for the actuators
- design and dimensions dependent on the corresponding pump set
- separate weather protection grids made of aluminium extruded sections, bird protection screen
- installation on the outside wall with a suitable mounting frame
- on request also available in all RAL-colours suitable for outside walls with powder coating
- exhaust fan with motor 24V DC
  400 mm diameter volume flow 3.550 m³/h
- with protection grid in accordance with GSG
- galvanized mounting plate
- mains-independent power supply, controlled from the diesel controller
- battery group with higher performance
- higher alternator performance
- with room thermostat IP 54 for exhaust fan to start only if room temperature is increased
- flutter jalousie for exhaust fan delivered separately

Raumluftzubehör in Sonderausführung “SCHALL-EX“

- Abluftventilator mit speziell auf das Schallspektrum des Aggregates abgestimmtem Schalldämpfer Einfügungsdämpfung, Nennweite und Länge entsprechend den örtlichen Vorgaben
- mit Wandmontageflansch aus Stahlblech feuerverzinkt mit Befestigungsbohrungen
- Austrittsseite mit aufgebauter Überdruckjalousie
- einschließlich Befestigungspratzen für Deckenabhängung
- rauminnenseitig mit aufgebautem Abluftventilator
- Zuluftjalousie mit speziell auf das Schallspektrum des Aggregates abgestimmtem Schalldämpfer Einfügungsdämpfung, Nennweite und Länge entsprechend den örtlichen Vorgaben
- mit Wandmontageflansch aus Stahl feuerverzinkt mit Befestigungsbohrungen
- Austrittsseite mit aufgebauter Überdruckjalousie
- einschließlich Befestigungspratzen für Deckenabhängung
- rauminnenseitig mit Unterdruckjalousie
- Wetterschutzgitter aus Aluminium-Strangpressprofilen und Vogelschutzgitter mit Befestigungsflanschen, lose, zum Einbau von außen in die Wandöffnung

Accessories for Room Ventilation Sets in Special Design “Schall-Ex”

- exhaust fan with attenuator tuned to the sound spectrum of the pump set insertion loss, nominal diameter and length according to the requirements at site
- with wall mounting flange made of hot-dip galvanized steel sections with drill holes for fastening
- exhaust air side with mounted flutter jalousie
- including mounting brackets for ceiling suspension
- exhaust fan installed inside the room
- air intake louver with attenuator tuned to the sound spectrum of the pump set insertion loss, nominal diameter and length according to the requirements at site
- with wall mounting flange made of hot-dip galvanized steel sections with drill holes for fastening
- air intake side with mounted flutter jalousie
- including mounting brackets for ceiling suspension
- with flutter jalousie inside the room
- separate weather protection grid made of aluminium extruded sections and bird protection screen with mounting flanges to be installed to the outside wall

Raumlüftungsgruppe Raumkühlgerät

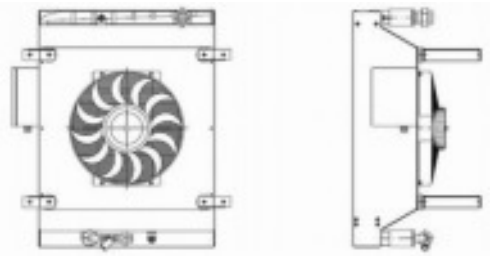

- Sonderlösung für Pumpenzentralen ohne Außenwände oder unterirdischer Lage, ohne die Möglichkeit eine ordnungsgemäße netzunabhängige, kostengünstige Lüftungsanlage zu installieren. Das Raumkühlgerät, genau abgestimmt auf die Abstrahlungswärme des jeweiligen Dieselmotors, entzieht der Raumluft die Diesel-Abstrahlungswärme und transferiert diese Wärme über einen Teilförderstrom zurück in den Wasser-Vorratstank.
- netzunabhängige Stromversorgung und Steuerung aus dem Dieselschaltschrank
- mit Industrie-Raumthermostat IP 54 für Ablüfterbetrieb nur bei erhöhter Raumtemperatur Es wird nur ein vernachlässigbar kleiner Teilförderstrom über einen Anschluss mit Magnetventil bei Bedarf, der Pumpe entnommen. Es handelt sich hier um eine hoch-wirksame und kostengünstige Lösung des Problems einer ausreichenden Kühlung der Pumpenzentrale

Room Ventilation by Air Cooling Unit

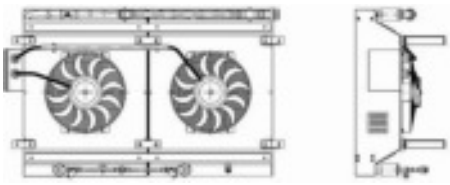

- especially designed for pump stations without any wall openings to the outside or located below ground, thus without any possibility to install a regular, mains-independent and cost- saving ventilation system. The air cooling unit, especially adjusted to the heat radiation of the corresponding diesel engine, withdraws the heat radiation of the diesel engine from the air and transfers this heat via partial flow back to the water storage tank
- mains-independent power supply, controlled from the diesel controller
- with room thermostat IP 54 for exhaust ventilation to start only if room temperature is increased, only a very small amount of water will be taken from the pump via connection with a solenoid valve. This system represents a highly efficient and cost-saving solution to the problem of cooling a pump station sufficiently.

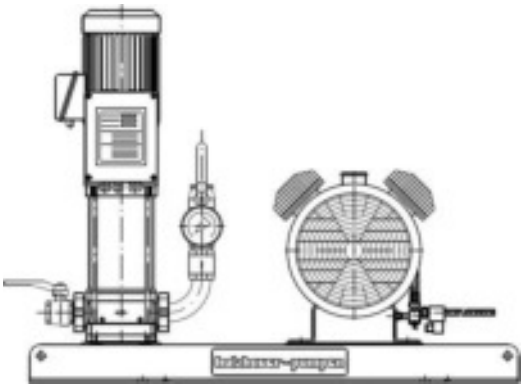

Typ FH-VEZ-PK-CO

Betriebs- und anschlussfertiges Zusatzaggregat in Kompaktbauweise. Gemeinsamer Grundrahmen mit:

- Kesselfüllpumpe, mit allen erforderlichen saug- und druckseitigen Armaturen, Manometer gemäß VdS-CEA
- Kompressor, elastisch gelagert, für Druckluftwasserkessel mit sämtlichen Armaturen, Anlaufentlastungsmagnetventil und Anschluss R ¾" IG
- Schaltanlage, komplett aufgebaut und betriebsfertig verkabelt, einschließlich Leistungsverkabelung zu den Elektroantrieben

Type FH-VEZ-PK-CO

Packaged auxiliary set ready for connection and operation
Common base frame with:

- boiler feed pump, with all required fittings at the suction and discharge side, pressure gauges according to VdS-CEA
- compressor, elastically mounted, for diaphragm pressure tank with all fittings, solenoid valve for pressure relief during starting process and connection R ¾" IG
- controller with complete piping and interconnecting wiring to the electric motor

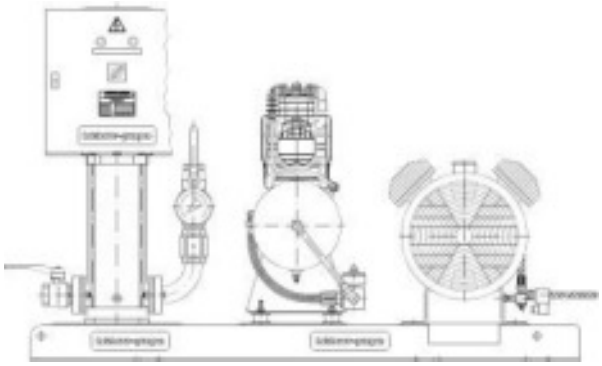

Typ FH-VEZ-PKD1-CO

Betriebs- und anschlussfertiges Zusatzaggregat in Kompaktbauweise. Gemeinsamer Grundrahmen mit:

- Kesselfüllpumpe, mit allen erforderlichen saug- und druckseitigen Armaturen, Manometer gemäß VdS-CEA
- Kompressor, elastisch gelagert, für Druckluftwasserkessel mit sämtlichen Armaturen, Anlaufentlastungsmagnetventil und Anschluss R ¾" IG
- Druckluftversorgungsanlage für bis zu 2 Trockennetze mit automatischer Steuerung, Bypass mit Umschaltung Füllbetrieb/Automatikbetrieb, Druckreduzierventil blockierbar, Rückschlagventil baumustergeprüftes Sicherheitsventil, Absperrkugelhahn, drehbarer, flexibler und ölbeständiger HD-Anschlussschlauch mit Verschraubung
- Schaltanlage, komplett aufgebaut und betriebsfertig verkabelt, einschließlich Leistungsverkabelung zu den Elektroantrieben

Type FH-VEZ-PKD1-CO

Packaged auxiliary set ready for connection and operation
Common base frame with:

- boiler feed pump, with all required fittings at the suction and discharge side, pressure gauges according to VdS-CEA
- compressor, elastically mounted, for diaphragm pressure tank with all fittings, solenoid valve for pressure relief during starting process and connection R ¾" IG
- pneumatic system for up to 2 dry networks, with automatic control, bypass with change-over from filling to automatic operation, lockable pressure relief valve, check valve, series tested safety valve, stop valve- turnable, flexible and oil resisting high pressure connecting hose with threaded joint
- controller with complete piping and interconnecting wiring to the electric motors

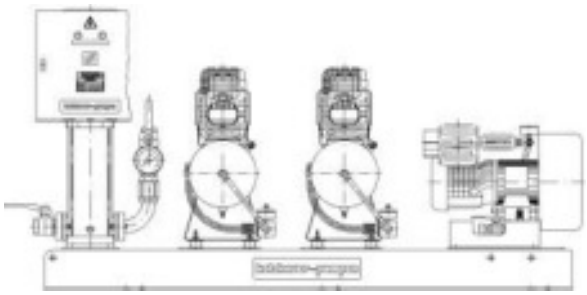

Typ FH-VEZ-PKD1D2-CO

Betriebs- und anschlussfertiges Zusatzaggregat in Kompaktbauweise. Gemeinsamer Grundrahmen mit:

- Kesselfüllpumpe, mit allen erforderlichen saug- und druckseitigen Armaturen, Manometer gemäß VdS-CEA
- Kompressor, elastisch gelagert, für Druckluftwasserkessel mit sämtlichen Armaturen, Anlaufentlastungsmagnetventil und Anschluss R ¾" IG
- 2 Druckluftversorgungsanlage für bis 3 und mehr Trockennetze mit automatischer Steuerung, Bypass mit Umschaltung Füllbetrieb/Automatikbetrieb, Druckreduzierventil blockierbar, Rückschlagventil baumustergeprüftes Sicherheitsventil, Absperrkugelhahn, drehbarer, flexibler und ölbeständiger HD-Anschlussschlauch mit Verschraubung
- Schaltanlage, komplett aufgebaut und betriebsfertig verkabelt, einschließlich Leistungsverkabelung zu den Elektroantrieben

Type FH-VEZ-PKD1D2-CO

Packaged auxiliary set ready for connection and operation
Common base frame with:

- boiler feed pump, with all required fittings at the suction and discharge side, pressure gauges according to VdS-CEA
- compressor, elastically mounted, for diaphragm pressure tank with all fittings, solenoid valve for pressure relief during starting process and connection R ¾" IG
- 2 pneumatic system for 3 and more dry networks, with automatic control, bypass with change-over from filling to automatic operation, lockable pressure relief valve, check valve, series tested safety valve, stop valve- turnable, flexible and oil resisting high pressure connecting hose with threaded joint
- controller with complete piping and interconnecting wiring to the electric motors

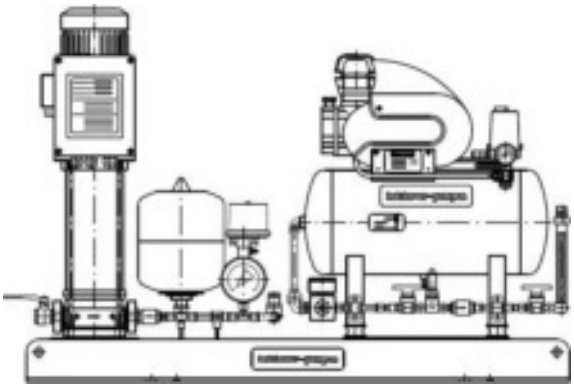

Typ FH-VEZ-J-D1-CO

Betriebs- und anschlussfertiges Zusatzaggregat in Kompaktbauweise. Gemeinsamer Grundrahmen mit:

- Druckhaltepumpe, mit allen erforderlichen saug- und druckseitigen Armaturen, Manometer gemäß VdS-CEA
- Druckluftversorgungsanlage für bis zu 2 Trockennetze mit automatischer Steuerung, Bypass mit Umschaltung Füllbetrieb/Automatikbetrieb, Druckreduzierventil blockierbar, Rückschlagventil baumustergeprüftes Sicherheitsventil, Absperrkugelhahn, drehbarer, flexibler und ölbeständiger HD-Anschlussschlauch mit Verschraubung
- Druckschalter komplett aufgebaut und betriebsfertig verkabelt
- Membrandruckbehälter
- Schaltanlage, komplett aufgebaut und betriebsfertig verkabelt, einschließlich Leistungsverkabelung zu den Elektroantrieben

Type FH-VEZ-J-D1-CO

Packaged auxiliary set ready for connection and operation
Common base frame with:

- jockey pump, with all required fittings at the suction and discharge side, pressure gauges according to VdS-CEA
- pneumatic system for up to 2 dry networks, with automatic control, bypass with change-over from filling to automatic operation, lockable pressure relief valve, check valve, series tested safety valve, stop valve- turnable, flexible and oil resisting high pressure connecting hose with threaded joint
- pressure switch and interconnecting wiring to the electric motor
- diaphragm pressure tank
- controller with complete piping and interconnecting wiring to the electric motors

Typ HD-0-10-590-3-0-A

Betriebs- und anschlussfertiger Kompressor für Druckluftwasserbehälter
- elastisch gelagert
- für Druckluftwasserkessel mit sämtlichen Armaturen
- Anlaufentlastungsmagnetventil
- Druckluftanschluss R ¾" IG

Type HD-0-10-590-3-0-A

Pneumatic system for diaphragm pressure vessel ready for connection and operation
- elastically mounted
- for diaphragm pressure tank with all fittings
- solenoid valve for pressure relief during starting process
- connection R ¾" IG

Typ HD-K-8-212-1-24-C

Druckluftversorgungsanlage für bis zu 2 Trockennetze
- automatische Steuerung
- Bypass mit Umschaltung Füllbetrieb/Automatikbetrieb
- Druckreduzierventil blockierbar
- Rückschlagventil
- Baumustergeprüftes Sicherheitsventil
- Absperrkugelhahn
- drehbarer, flexibler und ölbeständiger HD-Anschlussschlauch mit Verschraubung

Type HD-K-8-212-1-24-C

Pneumatic system for up to 2 dry pipe valves ready for connection and operation
- automatic control
- bypass with change-over from filling to automatic operation
- lockable pressure relief valve
- check valve
- series tested safety valve
- stop valve
- turnable, flexible and oil resistant high pressure connecting hose with threaded joint

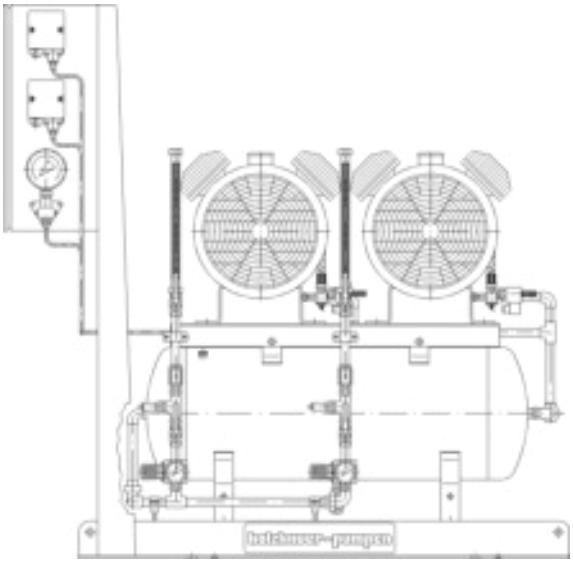

Typ HD-DO-10-830-3-90-C

Vollautomatische Druckluftversorgungsanlage für mehrere oder große DLBW und große umfangreiche Trockenleitungssysteme. Im wesentlichen mit folgender Ausrüstung:

- gemeinsamer Stahlgrundrahmen, komplett im Vollbad feuerverzinkt nach DIN EN ISO 1461
- 2 Kolbenkompressoren 1-stufig 2-zylindrig mit Druckluft- Nachkühler mit Drehstromantriebsmotoren 3-400 V, 50 Hz, IP 54
- kompletter Armaturensatz verrohrt und betriebsfertig angebaut
- Druckluftbehälter Inhalt 90 Liter, PN 10
- Grundlast-Druckschalter
- Spitzenlast/Reserve-Druckschalter
- Behältersicherheitsventil, bauteilgeprüft
- Anschluss-Rohrgruppen für Trockenleitungen jeweils mit Druckminderventil mit Blockiereinrichtung (Sicherung der Einstellung gegen unbefugtes Verstellen) Rückflussverhinderer, Sicherheitsventil, Umschalteinrichtung für Betriebsarten FÜLLBETRIEB/AUTOMATIK-Betrieb mit Blende für Automatikbetrieb, flexibler Anschlussschlauch für weitergehende Rohrleitungen, Absperrkugelhahn
- Schaltanlage nach DIN VDE und UVV Betriebsspannung 3-400 V 50 Hz je Kompressor- Hand/Aus/Automatikschalter

  -Motorschutzschalter mit thermischer und magnetischer Kurzschlussauslösung - Betriebs- und Störlampe - Betriebsstundenzähler

- automatische Grundlastwechsel zwischen Grundlast und Reservekompressor bei jedem Neuanlauf
- automatische Störungsumschaltung, bei Störung eines Kompressors startet automatisch der ruhende Kompressor

Type HD-DO-10-830-3-90-C

Fully automatic pneumatic system for several or big pressure vessels and big voluminous dry pipe valves.

With the following main features:

- steel support, completely hot-dip galvanized according to DIN EN ISO 1461
- 2 piston compressors single-stage 2-cylindric with compressed-air aftercooler with three-phase current motor 3-400 V, 50 Hz, IP 54
- complete set of fittings piped and wired ready for operation
- diaphragm pressure vessel, volume 90 litres, PN 10
- base load pressure switch
- pressure switch for peak load or as spare
- safety valve, component tested
- connecting pipe assemblies for dry pipes each equipped with pressure reducing valve with locking device (to secure the setting against unauthorised adjustment) check valve, safety valve, change-over device for the following modes FILLING OPERATION/AUTOMATIC, with orifice for operation in automatic mode, flexible connection tube for the further pipes, gate valve
- control unit according to DIN VDE and UVV power supply 3- 400 V 50 Hz each compressor equipped with – manual / off / automatic switch - motor circuit breaker with thermal and magnetic short circuit release - lamp for operation and fault - hour meter

- automatic changing for base load between base compressor and spare compressor during each new starting
- automatic change-over for trouble, at fault of one compressor the second compressor is starting automatically

Rohranschlussbaugruppen Saugseite

Ausführung Standard

Ausgeführt unter Beachtung der VdS-Vorschriften, Bauteile VdS anerkannt komplett montiert und druckgeprüft mit allen Verschraubungen und Dichtungen für den Pumpensaugflansch eingangsseitig mit Riefenanschluss Victaulic oder Gruvlok wahlweise Flanschanschluss PN 10 oder PN 16 (siehe Abbildung),dann einschließlich Schrauben, Muttern und Dichtungen für Anschlussflansch.

Mit folgender serienmäßiger Ausstattung:

Druckmessstelle nach VdS-Vorschrift Mano-Vakuummeter gedämpft -1..+5 bar, Edelstahlgehäuse
Manometerprüfhahn mit Druckentlastungsschlauch
Exzentrische Rohrerweiterung
Absperrklappe mit Getriebe, Handrad und Überwachungsschalter
Entleerungsanschluss mit Kugelhahn und Schlauchtülle ½“ Rohrteile aus Stahl
im Vollbad feuerverzinkt nach DIN EN ISO 1461
Lieferbar für alle Pumpenanschlussgrößen und Saugleitungen DN 65 bis DN 400

Pipe Connection Assemblies Suction Side

Standard Design

Manufactured with reference to the VdS standard, components VdS approved completely mounted and hydrostatically tested with all required screwed connections and gaskets for the suction flange of the pump on the inlet side with grooved connection (Victaulic oder Groovelok) alternatively with flanged connection PN 10 or PN 16 (see figure) including all required screwed connections, nuts and gaskets for the connection flange

With the following standard features:

Pressure measuring according to the VdS standard pressure gauge, glycerine filled -1..+5 bar, stainless steel casing
Stop valve with pressure relief hose Eccentric pipe
extension
Butterfly valve with gear drive, hand wheel and monitoring switch Drain
connection with ball valve and hose nozzle ½“
Piping made of hot dip galvanized steel according to DIN EN ISO 1461
Available for all pump connection sizes and suction pipes from DN 65 up to DN 400

Ausführung TYP1
wie Ausführung STANDARD jedoch zusätzlich mit Langloch-Multi-Anschlusspunkte für Rohrleitungs-Festpunktkonstruktion geeignet für Abhängung oder Bodenabstützung

TYPE 1 Design
similar to STANDARD design but with additional
multi elongated hole connection points for fixed-point installation of the pipes, suitable for suspension or floor support

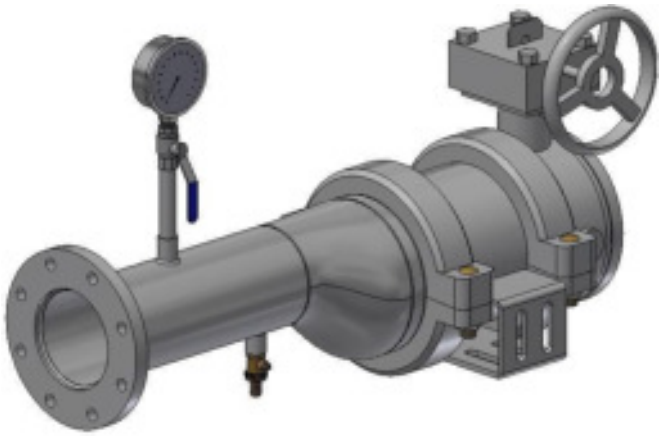

Ausführung TYP2
wie Ausführung STANDARD jedoch zusätzlich mit Schwingungsisolator (Kompensator) zur Aufnahme von Maschinenschwingungen, Langloch-Multi-Anschlusspunkte für Rohrleitungs-Festpunktkonstruktion geeignet für Abhängung oder Bodenabstützung

TYPE 2 Design
similar to STANDARD design but with additional
vibration isolator (compensator) for the absorption of the machine vibrations
multi elongated hole connection points for fixed-point installation of the pipes, suitable for suspension or floor support

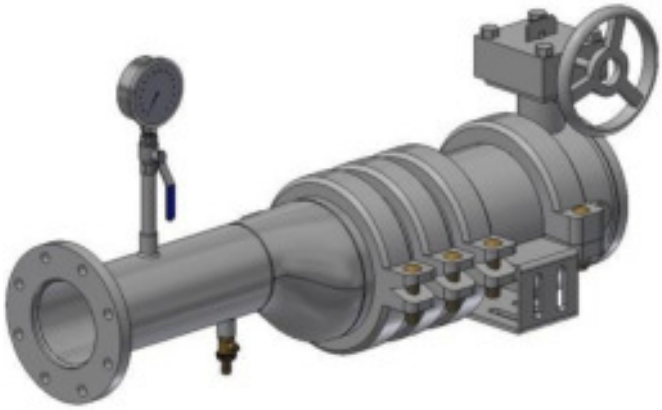

Fußventil mit Flachsaugkorb Baureihe HS-VP DN 200-400 für Pumpensaugleitung

- elastisch dichtend
- mit reduzierten Druckverlusten
- mit Antiwirbelplatte aus Stahl verzinkt, gem. VdS-CEA Vorgaben
- mit Bodenabstützung – Höhenverstellbar
- mit und ohne Einlaufseiher

Material:
- Ventilgehäuse GG Epoxy- beschichtet
- Ventileinbauten Edelstahl
-
- Dichtung EPDM
- Antiwirbelplatte Stahl feuerverzinkt
- Bodenabstützungen Edelstahl
- Einlaufseiher Stahl verzinkt

Anschlüsse:
Riefenanschluss oder Flanschanschluss DIN + ANSI

Footvalve Serie HS-VP DN 200-400 for pump suction line

- resilient seated, reduced pressure losses
- with vortex plate, acc. To VdS-CEA rules
- with floor-supports of stainless steel, height adjustable
- with/without intake strainer

Material:
- Valve body- Cast iron
- Valve fittings – Stainless Steel
- Valve gasket -EPDM
- vortex plate–Steel, h.d. galvanized
- Supports – Stainless Steel
- Strainer – Steel h.d. galvanized

Pipe connection:
Grooved ends or Flanges acc to DIN or ANSI

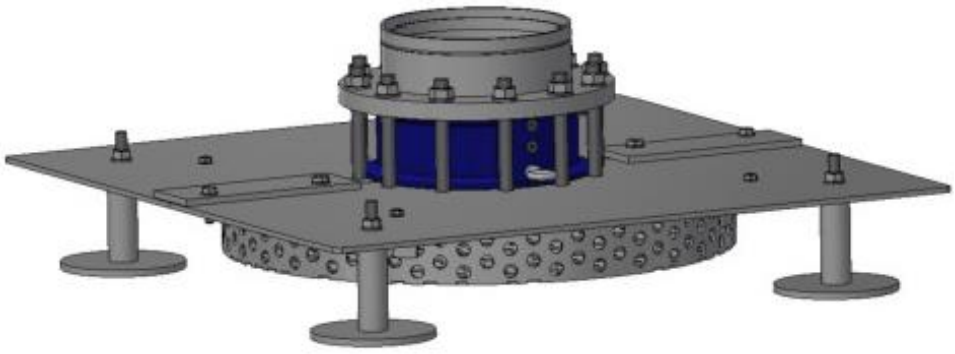

Rohranschlussbaugruppen Druckseite

Ausgeführt unter Beachtung der VdS-Vorschriften, Bauteile VdS anerkannt komplett montiert und druckgeprüft mit allen Verschraubungen und Dichtungen für den Pumpendruckflansch ausgangsseitig mit Riefenanschluss Victaulic oder Gruvlok
Anschluss für Probierleitung, Pumpen-Mindestförderstromleitung und Pumpenauffüllbehälter
wahlweise Flanschanschluss PN 10 oder PN 16 (siehe Abbildung), dann einschließlich Schrauben, Muttern und Dichtungen für Anschlussflansch

Mit folgender serienmäßiger Austattung:

Druckmessstelle nach VdS-Vorschrift Manometer mit Edelstahlgehäuse, gedämpft, 0-16 bzw. 0-25 bar
Manometerprüfhahn mit Druckentlastungsschlauch
Konzentrische Rohrerweiterung auf Nennweite der Druckleitung
Absperrklappe für Druckleitung mit Getriebe, Handrad und Überwachungsschalter Absperrklappe
für Probierleitung mit Getriebe, Handrad und Überwachungsschalter Rückschlagklappe
Entleerungsanschluss mit Stopfen
Anschlüsse für Pumpen-Mindestförderstromleitung und Pumpenauffüllbehälter Rohrteile
aus Stahl im Vollbad feuerverzinkt nach DIN EN ISO 1461
Lieferbar für alle Pumpenanschlussgrößen und Druckleitungen DN 65 bis DN 300 Probierleitungsdimensionen DN 80 bis DN 200

Pipe Connection Assemblies Discharge Side

Manufactured with reference to the VdS standard, components VdS approved completely mounted and hydrostatically tested
with all required screwed connections and gaskets for the discharge flange of the pump on the outlet side with grooved connection (Victaulic oder Gruvlok), connection for test pipe, connection for circulation relief pipe alternatively with flanged connection PN 10 or PN 16 (see figure), including all required screwed connections, nuts and gaskets for the connection flange

With the following standard features:

Pressure measuring according to the VdS standard pressure gauge, glycerine filled -1..+5 bar, stainless steel casing
Stop valve with pressure relief hose Concentric pipe
extension
Butterfly valve in the discharge pipe with gear drive, hand wheel and monitoring switch Butterfly
valve for test pipe with gear drive, hand wheel and monitoring switch
Check valve in the discharge pipe Drain
connection with plug
Connection point for circulation relief pipe
Pipe parts made of hot dip galvanized steel according to DIN EN ISO 1461
Available for all pump connection sizes and discharge pipes from DN 65 up to DN 400, test pipes from DN 80 up to DN 200

Three different designs are available :

Ausführung TYP1
wie Ausführung STANDARD jedoch zusätzlich mit
Langloch-Multi-Anschlusspunkte für Rohrleitungs-Festpunktkonstruktion geeignet für Abhängung oder Bodenabstützung

TYPE 1 Design
similar to STANDARD design but with additional
multi elongated hole connection points for fixed-point installation of the pipes, suitable for suspension or floor support

Ausführung TYP2
wie Ausführung STANDARD jedoch zusätzlich mit
Schwingungsisolator (Kompensator) zur Aufnahme von Maschinenschwingungen
Langloch-Multi-Anschlusspunkte für Rohrleitungs-Festpunktkonstruktion geeignet für Abhängung oder Bodenabstützung

TYPE 2 Design
similar to STANDARD design but with additional
vibrational compensator for the absorption of the machine vibrations
multi elongated hole connection points for fixed-point installation of the pipes, suitable for suspension or floor support

Standardausführung / Standard Design

Ausführung TYP1 / TYPE 1 Design

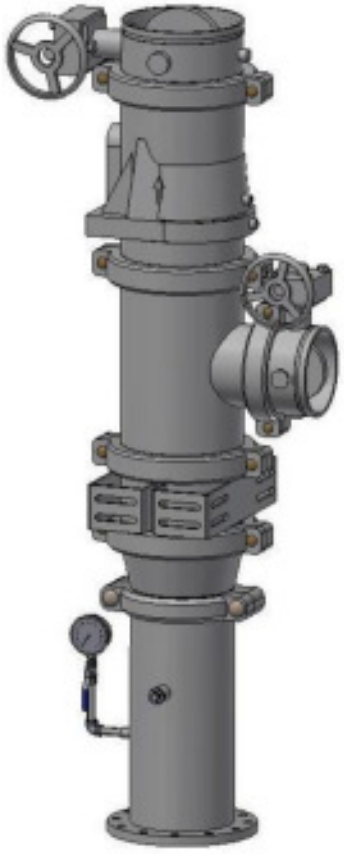

Ausführung TYP2 / TYPE 2 DESIGN

TURBO LUX

mit aufgebautem und komplett verrohrten Anzeigegerät mit folgenden Eigenschaften:

- Blenden-Durchflussmessgerät
- VdS anerkannt
- Messbereich von 11 m^3 / h bis 681 m^3 / h
- Durchflussrichtung frei wählbar
- mit Nutanschluss
- Nennweiten DN 50 bis DN 200
- Weiteres Zubehör für Probier-/Messleitungen ist lieferbar, wie z.B. vollautomatische Schwimmerentlüfter etc.

Elektronisches Durchflussmessgerät /
MID Electronic Flow Metrer

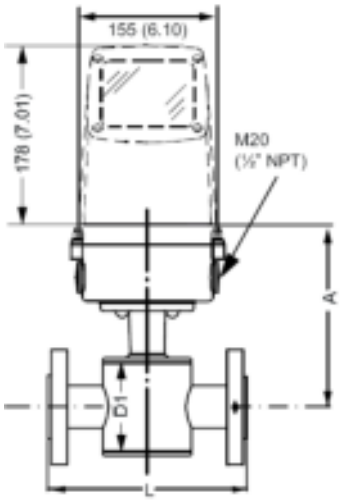

DN40 (1½")

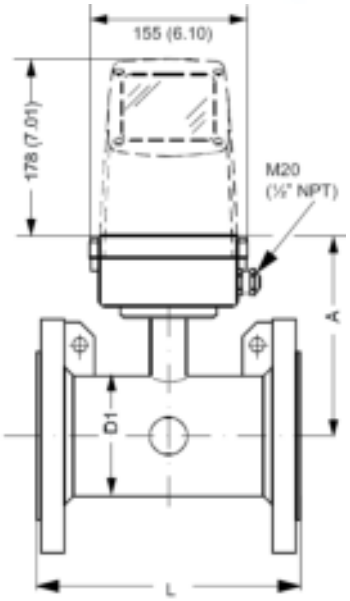

DN 50 ... 300 (2" ... 12")

Nennweite		Abmessungen [mm]			Messbereich [m³/h]		Gewicht	Artikelnummer
Nominal size		Dimensions [mm]			Flow rate [m³/h]		weight	Part number
DN	PN (bar)	A	D1	L	von	bis	[kg]	
40	40	202	127	200	0,10	30	8,0	150200150
50	16	188	76	200	0,18	70	10,0	150200151
65	16	194	89	200	0,30	120	12,0	150200152
80	16	200	102	200	0,45	180	13,0	150200153
100	16	207	114	250	0,70	280	17,0	150200154
125	16	217	140	250	1,10	440	20,0	150200155
150	16	232	168	300	1,60	640	28,0	150200156
200	16	257	219	350	2,83	1130	41,0	150200157
250	16	284	273	450	4,45	1780	61,0	150200158
300	16	310	324	500	3,75	2550	81,0	150200159
Umformer für Wandmontage mit 5m Kabelsatz / Converter for wall mounting with 5m								150200160

Versorgungsspannung : 230 V 50 Hz Power supply

Umgebungstemperatur max. : 65 °C Ambiente temperature max.

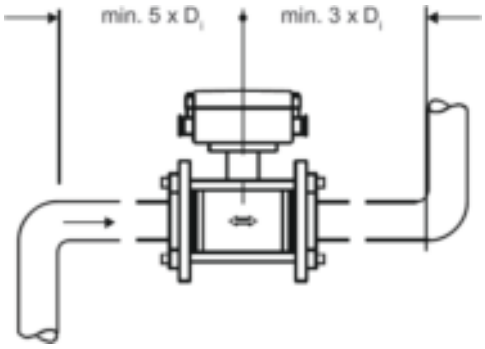

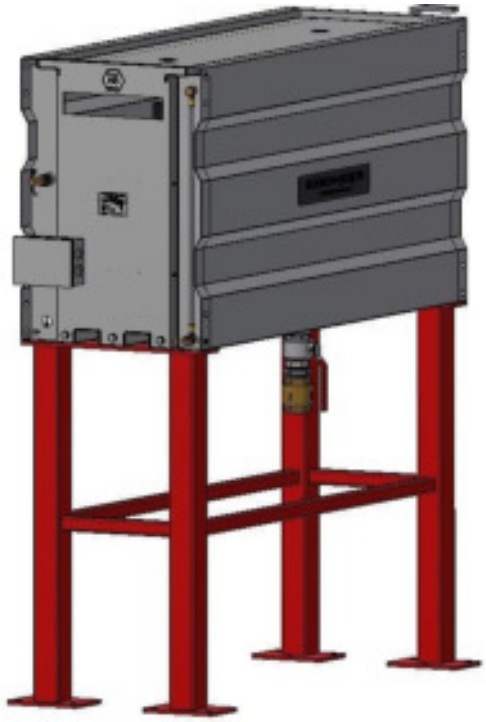

Typ PAB 500 V-1

Pumpen-Auffüllbehälter nach VdS-CEA, DVGW + DIN/EN 13077, 500 l aus Stahl, im Vollbad feuerverzinkt mit:

- Hebelschwimmerventil DN 25 mit Schwimmer
- Absperrkugelhahn R 1“ für Zulauf, DVGW zugelassen
- Überwachungs-Schwimmerschalter „MIN“- Niveau unterschritten von außen prüfbar, mit Anschlussklemmenkasten IP 54
- Wasserstands-Inhaltsanzeiger
- Überlauf/Entleerung mit Anschlussstutzen 2“ IG
- Anschluss für Pumpenfüllleitung mit Rückschlag- klappe und Absperrschieber und Rohranschluss 2“
- Bodenmuffe R 2“ mit Stopfen als Reserve
- Anschlusspunkte für Bodengestell
- Befestigungsbohrungen für Befestigung mit Konsole
- Verschlussdeckel

Type PAB 500 V-1

pump fill up tank according to VdS-CEA, DVGW + DIN/EN 13077, 500l made of steel, hot dip galvanized with

- lever float valve DN 25 with float
- shut off ball valve with tread R1" for suction side, according to DVGW
- float switch for monitoring of the „MIN“- level short- fall checkable from the outside, with terminal box IP 54
- water level volume indicator
- overflow/drainage with pipe connector 2" female
- connection for pump filling pipe with check valve, gate valve and pipe connector 2" female
- connecting sleeve R2“ in the bottom with plug as spare connection
- connection points for floor rack
- connection points for mounting with support
- Cover Plate

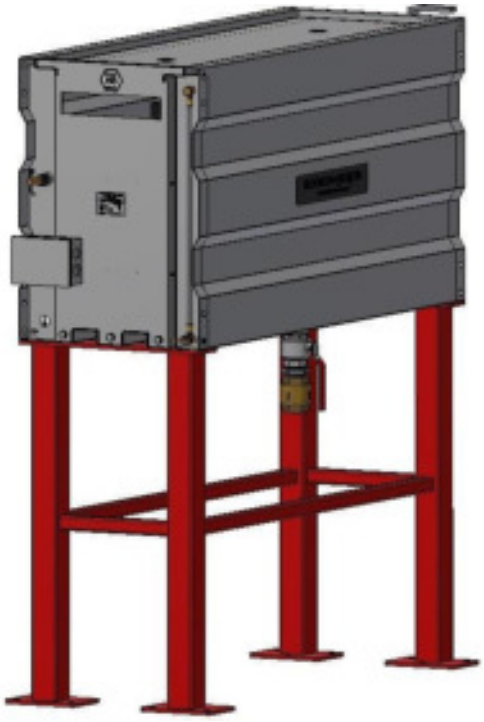

Typ PAB 500 V-2

Pumpen-Auffüllbehälter nach VdS-CEA, DVGW + DIN/EN 13077, 500 l aus Stahl, im Vollbad feuerverzinkt mit:

- 2 Hebelschwimmerventil DN 25 mit Schwimmer
- Absperrkugelhahn R 1“ für Zulauf, DVGW zugelassen
- Überwachungs-Schwimmerschalter „MIN“- Niveau unterschritten von außen prüfbar, mit Anschlussklemmenkasten IP 54
- Wasserstands-Inhaltsanzeiger
- Überlauf/Entleerung mit Anschlussstutzen 2“ IG
- Anschluss für Pumpenfüllleitung mit Rückschlag- klappe und Absperrschieber und Rohranschluss 2“
- Bodenmuffe R 2“ mit Stopfen als Reserve
- Anschlusspunkte für Bodengestell
- Befestigungsbohrungen für Befestigung mit Konsole
- Verschlussdeckel

Type PAB 500 V-2

pump fill up tank according to VdS-CEA, DVGW + DIN/EN 13077, 500l made of steel, hot dip galvanized with:

- 2 lever float valve DN 25 with float
- shut off ball valve with tread R 1" for suction side, according to DVGW
- float switch for monitoring of the „MIN“- level short- fall checkable from the outside, with terminal box IP 54
- water level volume indicator
- overflow/drainage with pipe connector 2" female
- connection for pump filling pipe with check valve, gate valve and pipe connector 2" female
- connecting sleeve R 2“ in the bottom with plug as spare connection
- connection points for floor rack
- connection points for mounting with support
- Cover Plate

Mögliche Optionen:

Wandkonsolen für Pumpenauffüllbehälter 500 l als Stahlkonstruktion, im Vollbad feuerverzinkt mit komplettem Montagezubehör

Bodengestell für Pumpenauffüllbehälter 500 l, geeignet für Aufstellungshöhen 500 - 1.250 mm mit Bodenbefestigungsflanschen, im Vollbad feuerverzinkt

Possible options:

Wall mounting support for pump fill up tank 500 l as steel construction, hot-dip galvanized with complete mounting accessories

Floor rack for pump fill up tank 500 l, suitable for installation heights 500 of 1.250 mm with base fixing plates, hot-dip galvanized

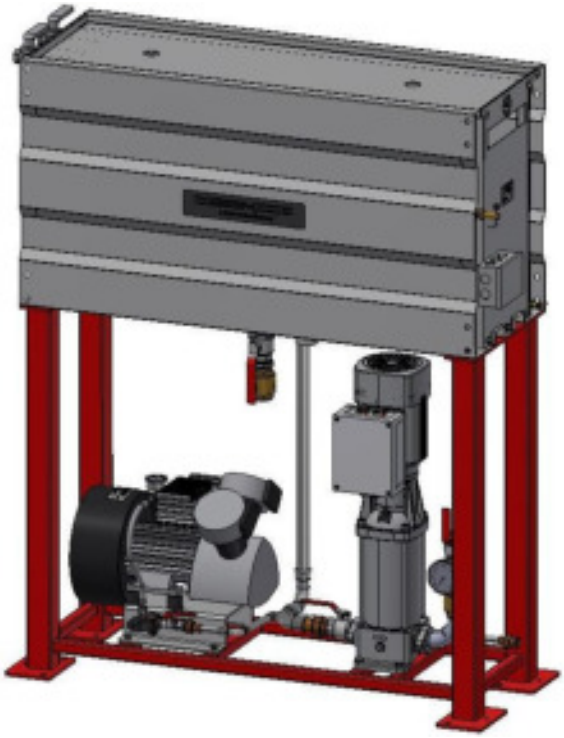

Typ PAB 500/2-CO-KFP-KO-EL-13

Pumpen-Auffüllbehälter nach VdS-CEA, DVGW + DIN/EN 13077, 500 l aus Stahl, im Vollbad feuerverzinkt mit:

Kompaktausführung, mit Kesselfüllpumpe und Kompressor zwischen dem Bodengestell und unterhalb des Auffüllbehälters montiert und mit dem Auffüllbehälter verrohrt.

- 2 Hebelschwimmerventil DN 25 mit Schwimmer
- 2 Absperrkugelhahn mit Anschluss R 1'' IG – Zulauf, DVGW zugelassen
- Überwachungs-Schwimmerschalter „MIN"- Niveau unterschritten von außen prüfbar, mit Anschlussklemmenkasten IP 66
- Wasserstands-Inhaltsanzeiger
- Überlauf/Entleerung mit Anschluss R 2" IG
- Bodenmuffe R 2" IG mit Stopfen als Reserve
- Verschlussdeckel
- 1 Kesselfüllpumpe
  Typ MCV-H 8/10 (6 m³ / 100 m WS), verrohrt, komplett verkabelt, mit saug- und druckseitigem Absperrkugelhahn
- 1 Druckluft-Kolbenkompressor Typ: HD-0-10-590-3-0-A
  eff. Liefermenge bei 3,5 bar: 450 l/min max. Druck: 10 bar
- inklusive Schaltschrank
  komplett installiert und angeschlossen

Type PAB 500/2-CO-KFP-KO-EL-13

pump fill up tank according to VdS-CEA, DVGW + DIN/EN 13077, 500l made of steel, hot dip galvanized.

Packaged set with boiler feed pump and compressor, elastically mounted between floor rack and below pump fill up tank, completely piped to the fill up tank.

- 2 lever float valves DN 25 with float
- 2 shut off ball valves with tread R 1" for suction side, according to DVGW
- float switch for monitoring of the „MIN"- level short-fall checkable from the outside, with terminal box IP 66
- water level volume indicator
- overflow/drainage with grooved end R 2" female
- connection for pump filling pipe with check valve, gate valve and pipe connection R 2" female
- connecting sleeve R 2" in the bottom with plug as spare connection
- cover plate
- 1 boiler feed pump
  Type: MCV-H 8/10 (6 m³ / 100 m head), piped, with interconnecting wiring and shut off ball valves on suction and discharge side
- 1 compressor
  Type: HD-0-10-590-3-0-A
  effective capacity at 3,5 bar: 450 l/min max. pressure: 10 bar
- with control enclosure
  completely wired and interconnected

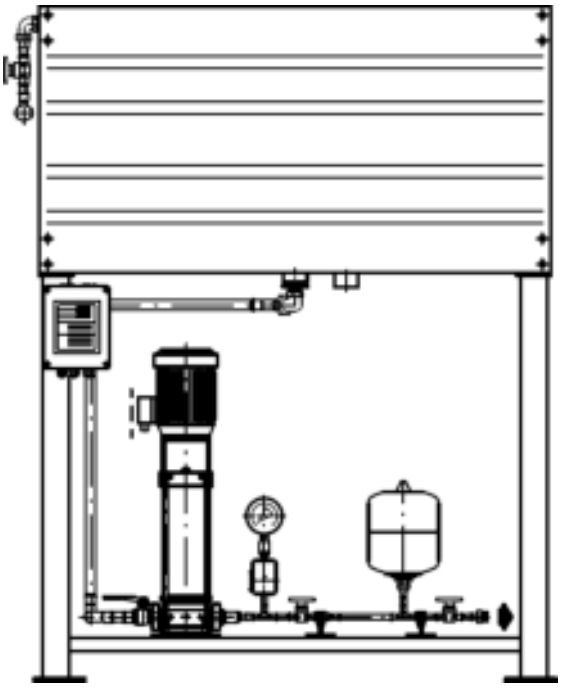

Typ PAB 500/1-CO-2-H2/13-EL-13

Pumpen-Auffüllbehälter nach VdS-CEA, DVGW + DIN/EN 13077, 500 l aus Stahl, im Vollbad feuerverzinkt mit:

Kompaktausführung, mit Druckhaltepumpenaggregat und Membranbehälter zwischen dem Bodengestell und unterhalb des Auffüllbehälters montiert und mit dem Auffüllbehälter verrohrt.

- 1 Hebelschwimmerventil DN 25 mit Schwimmer
- 1 Absperrkugelhahn mit Anschluss R 1'' IG – Zulauf, DVGW zugelassen
- Überwachungs-Schwimmerschalter „MIN"- Niveau unterschritten von außen prüfbar, mit Anschlussklemmenkasten IP 66
- Wasserstands-Inhaltsanzeiger
- Überlauf/Entleerung mit Anschluss R 2" IG
- Anschluss Pumpenfüllleitung mit Rückschlagklappe und Absperrkugelhahn mit Anschluss R ½" IG
- Bodenmuffe R 2" IG mit Stopfen als Reserve
- Anschlusspunkte für Bodengestell
- Verschlussdeckel mit Grifflöchern
- Druckhaltepumpe
  Typ MCV-H 2/13 (1,6 m³ / 106 m WS), verrrohrt andere Druckhaltepumpen auf Wunsch lieferbar komplett verkabelt, mit saug- und druckseitigem Absperrkugelhahn, betriebsfertig verrohrt und verkabelt
- Membrandruckbehälter, 8 L
- inklusive Schaltschrank
  komplett installiert und angeschlossen

Type PAB 500/1-CO-2-H2/13-EL-13

pump fill up tank according to VdS-CEA, DVGW + DIN/EN 13077, 500l made of steel, hot dip galvanized.

Packaged set with jockey pump and diaphragm pressure tank (8 L), mounted between floor rack and below pump fill up tank, completely piped to the fill up tank.

- lever float valve DN 25 with float
- shut off ball valve with tread R1" for suction side, according to DVGW
- float switch for monitoring of the „MIN"- level short-fall checkable from the outside, with terminal
  box IP 54
- water level volume indicator
- overflow/drainage with R 2" female
- connection for pump filling pipe with check valve, gate valve and grooved pipe end R ½" female
- connecting sleeve R2" in the bottom with plug as spare connection
- connection points for floor rack
- connection points for mounting with support
- Cover Plate
- jockey pump
- type MCV-H 2/13 (1,6 m³ / 106 m head), piped
- other specifications are available on request
- with interconnecting wiring and shut off ball valves on suction and discharge side
- diaphragm pressure tank, 8 L
- with control enclosure
  completely wired and interconnected

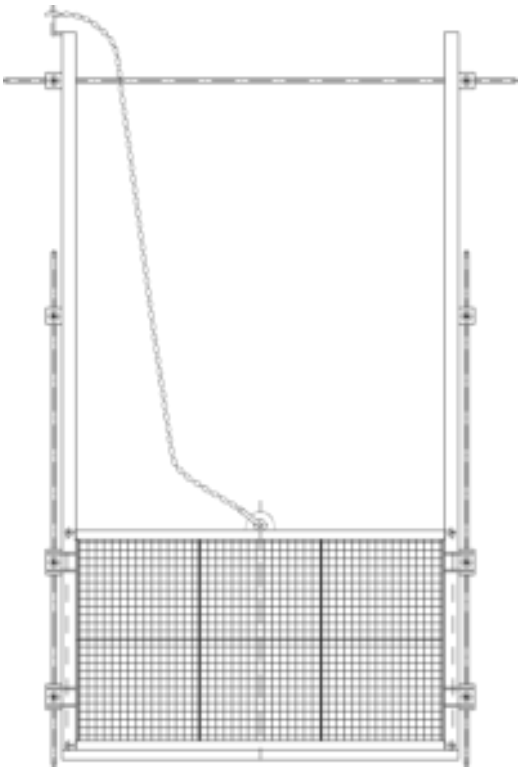

Doppelfilteranlagen

Doppelfilteranlagen nach VdS-CEA Vorschriften für Anlagen mit Wasserentnahme aus Oberflächengewässern oder Flüssen.
In allen erforderlichen Größen und Ausführungen sowie Maschenweiten.
Mit rollengelagerter Aufzugsvorrichtung und Befestigungszubehör.

Mögliche Materialien
- Stahl feuerverzinkt nach DIN EN ISO 1461
- Edelstahl V2A
- Edelstahl V4A

Wir berechnen und konstruieren die Filteranlage gerne für Sie!

Duplex filter systems

Duplex filter systems according to VdS-CEA standard for installations with water supplied from ponds, rivers and lakes. Available in all required dimensions and designs, as well as with different mesh sizes. With roller bearing based lifting mechanism.

Choice of materials:
- hot-dip galvanized steel according to DIN EN ISO 1461
- stainless steel V2A
- stainless steel V4A

Layout and engineering according to customer's requirements, if desired.

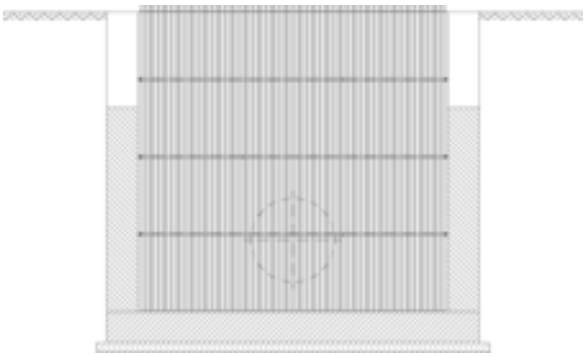

Einlaufrechenanlagen

Einlaufrechenanlagen nach VdS-CEA Vorschriften für Anlagen mit Wasserentnahme aus Oberflächengewässern oder Flüssen. In allen erforderlichen Größen und Ausführungen lieferbar, auch klappbar und absperrbar für Reinigungszwecke.

Mögliche Materialien
- Stahl feuerverzinkt nach DIN EN ISO 1461
- Edelstahl V2A
- Edelstahl V4A

Wir berechnen und konstruieren den Einlaufrechen sowie das komplette Einlaufbauwerk gerne für Sie!

Trashracks

Trashracks according to VdS-CEA standard for installations with water supplied from ponds, rivers and lakes. Available in all required dimensions and designs, also in hinged design, lockable for cleaning procedures.

Choice of materials:
- hot-dip galvanized steel according to DIN EN ISO 1461
- stainless steel V2A
- stainless steel V4A

Layout and engineering of the trashracks as well as of the complete intake structure in accordance with the customer's request!

Feuerlösch-Pumpenschaltschrank
- überwacht / nicht überwacht
- Motorleistungen von 5,5 kW bis 315 kW
- Stern-Dreieck-Anlauf
- Sanft-Anlauf
- VdS-anerkannt

Fire Pump Controller
- monitored design / unmonitored design
- motor rating from 5,5 kW up to 315 kW
- starting mode star-delta
- soft-starter
- VdS approved

Feuerlösch-Pumpenschaltschrank
- überwacht / nicht überwacht
- Motorleistungen von 5,5 kW bis 315 kW
- Frequenzumrichter-Anlauf
- VdS-anerkannt *

Fire Pump Controller
- monitored design / unmonitored design
- motor rating from 5,5 kW up to 315 kW
- auto-transformer starting mode
- VdS approval *

* Zulassungsverfahren läuft / Approval process is pending

Feuerlösch-Pumpenschaltschrank
Notnetzumschaltung mit Umschaltung
Normalnetz-Notnetz
Motorleistungen von 5,5 kW bis 315 kW In folgenden Kombinationen
Stern-Dreieck-Anlauf im Hauptnetz Stern-Dreieck-Anlauf im Notnetz

Stern-Dreieck-Anlauf im Hauptnetz Sanft-Anlauf im Notnetz

Sanft-Anlauf im Hauptnetz Sanft-Anlauf im Notnetz

Alle genannten Kombinationen VdS-anerkannt

Fire Pump Controller with automatic transfer switch normal power source / **emergency power source** motor rating from 5,5 kW up to 315 kW
in following combinations
normal power source with starting mode star-delta emergency power source with starting mode star-delta

normal power source with starting mode star-delta emergency power source with soft starting mode

normal power source with soft starting mode emergency power source with soft starting mode

All combinations indicated are VdS approved

Feuerlösch-Pumpenschaltschrank
Notnetzumschaltung mit Umschaltung
Normalnetz-Notnetz
Motorleistungen von 5,5 kW bis 315 kW In folgenden Kombinationen
Stern-Dreieck-Anlauf im Hauptnetz
Frequenzumrichter-Anlauf im Notnetz

Frequenzumrichter-Anlauf im Hauptnetz
Frequenzumrichter-Anlauf im Notnetz

Alle Kombinationen VdS-anerkannt *

Fire Pump Controller with automatic transfer switch normal power source / **emergency power source** motor rating from 5,5 kW up to 315 kW
in following combinations
normal power source with starting mode star-delta emergency power source with auto-transformer starting mode

normal power source with with auto-transformer starting mode emergency power source with auto-transformer starting mode
All combinations with VdS approval *

* Zulassungsverfahren läuft / Approval process is pending

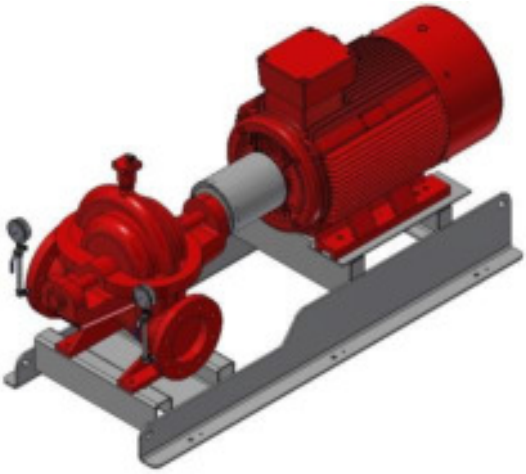

Baureihe STD

- Feuerlöschpumpe gemäß Spezifikation
- Elektroantrieb Schutzart IP 55
- elastische Kupplung und Kupplungsschutz
- Schaltanlage für Bodenmontage

Series STD

- fire pump according to specification
- electric motor, protection class IP 55
- flexible coupling with coupling guard
- controller for floor mounting

Baureihe CO

- Feuerlöschpumpe gemäß Spezifikation
- Elektroantrieb Schutzart IP 55
- elastische Kupplung und Kupplungsschutz
- Schaltanlage, einschließlich Leistungsverkabelung

Series CO

- fire pump according to specification
- electric motor, protection class IP 55
- flexible coupling with coupling guard
- controller, interconnecting wiring to the electric motor

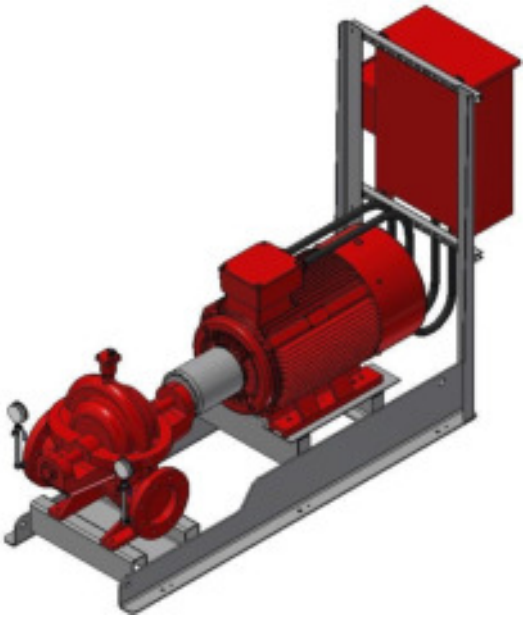

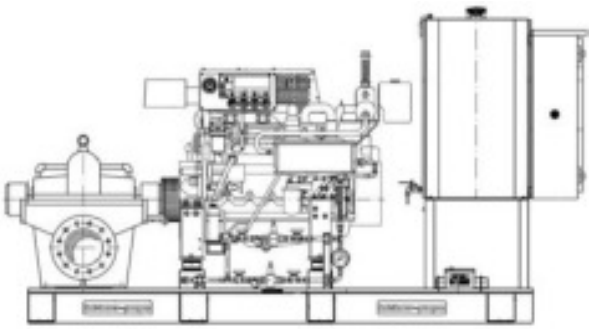

Baureihe D-CO

- Feuerlöschpumpe gemäß Spezifikation
- Dieselantrieb
- elastische Kupplung und Kupplungsschutz
- Schaltanlage
- Treibstofftankgröße nach FM
- Treibstoffanlage nach WHG
- integrierte Auffangwanne nach WHG

Series D-CO

- fire pump according to specification
- diesel engine
- flexible coupling and coupling guard
- controller
- fuel Tank size acc. to FM
- fuel system according to WHG (Water Resources Act)
- integrated drip pan according to WHG (Water Resources Act)

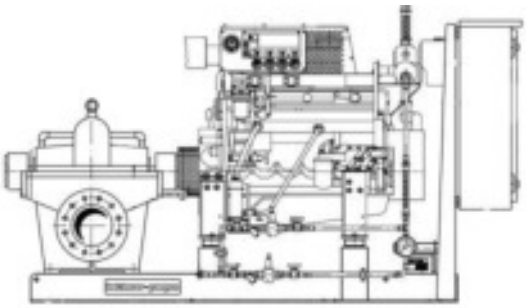

Baureihe D-TCO

- Feuerlöschpumpe gemäß Spezifikation
- Dieselantrieb
- elastische Kupplung und Kupplungsschutz
- Schaltanlage

- Lose Lieferung der doppelwandigen Treibstoffanlage nach WHG

Series D-TCO

- fire pump according to specification
- diesel engine
- flexible coupling and coupling guard
- controller

- double-wall fuel system according to WHG (Water Resources Act), delivery loose

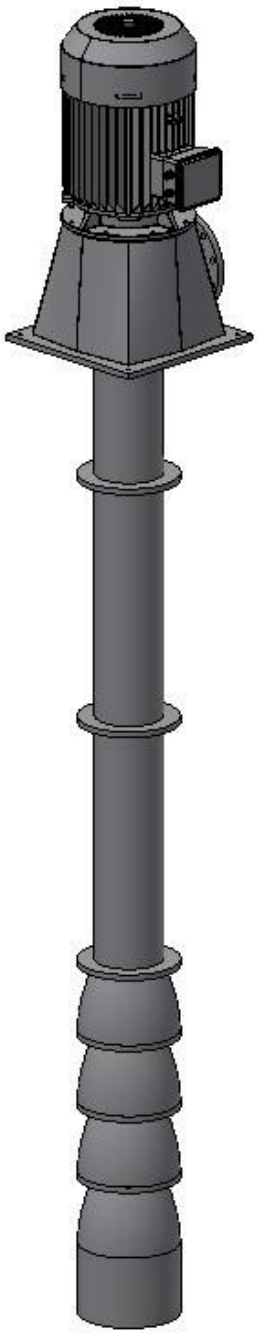

Baureihe STDv

- Vertikale Feuerlöschpumpe gemäß Spezifikation
- Elektroantrieb
- Kupplung und Kupplungsschutz
- Schaltanlage für Bodenmontage

Series STDv

- Vertical fire pump according to specification
- electric motor
- coupling with coupling guard
- controller for floor mounting

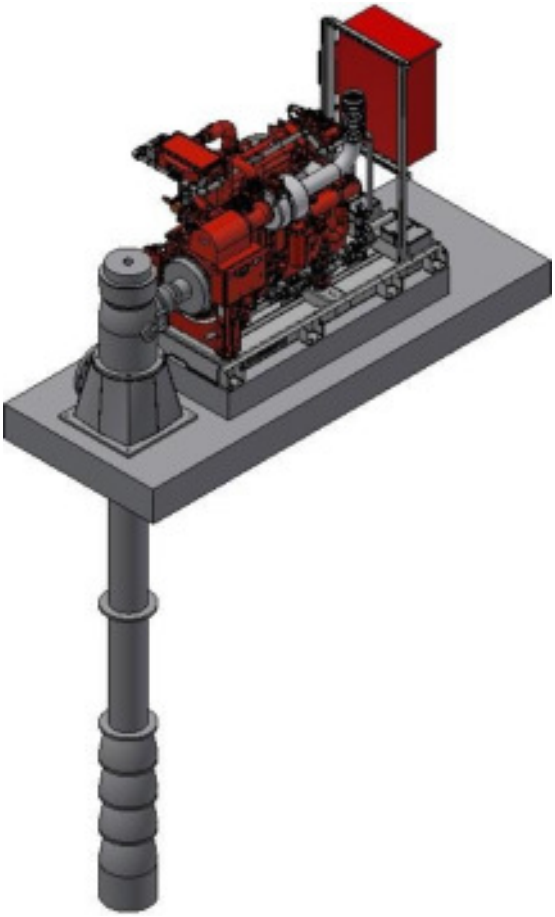

Baureihe Dv-TCO

- Vertikale Feuerlöschpumpe gemäß Spezifikation
- Dieselantrieb
- Hohlwellenwinkelgetriebe
- Gelenkwelle mit Schutz
- Schaltanlage

- Lose Lieferung der doppelwandigen Treibstoffanlage nach WHG

Series Dv-TCO

- Vertical fire pump according to specification
- diesel engine
- R.A.G.D.
- Driveshaft with guard
- controller

- double-wall fuel system according to WHG (Water Resources Act), delivery loose

TURBOLUX

mit aufgebautem und komplett verrohrten Anzeigegerät mit folgenden Eigenschaften:

- Blenden-Durchflussmessgerät
- FM Zugelassen
- Messbereich von 50 USgpm bis 3.000 Usgpm mit Nutanschluss
- Nennweiten 2“ bis 8
- Weiteres Zubehör für Probier-/Messleitungen ist lieferbar, wie z.B. vollautomatische Schwimmerentlüfter etc.

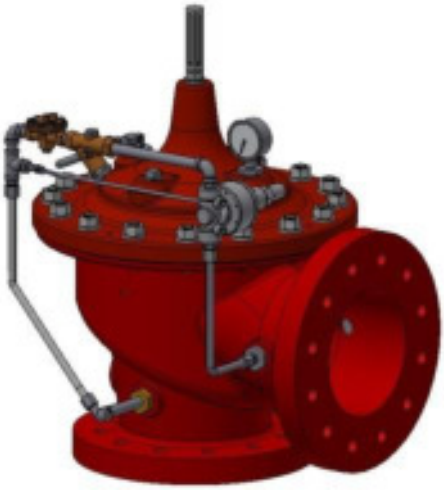

Haupt-Sicherheitsventil nach NFPA 20

- Eckform mit Flanschanschluss
- in Nennweite 3“, 4“, 6“ und 8“ mit DIN-Flansch
- FM Zugelassen, UL gelistet
- Für Pumpennennleistungen von 750 Usgpm bis 5.000 USgpm
- Stellungsanzeiger "visual indicator"
- aufgebautem Schutzglaszylinder für Stellungsanzeiger
- aufgebautes Manometer
- Einstellbereich 20 – 200 psi

Main relief valve acc. to NFPA 20

- angle pattern with Flanges size 3“, 4“, 6“ and 8“ with DIN flanges
- FM approved, UL listed
- Suitable for fire pump ratings from 750 - 5.000 USgpm
- pilot-operated diaphragm type
- with installed protection glass for pilot
- with installed pressure gauge
- Einstellbereich 20 – 200 psi

Spezial-Pumpen Entlüftungsventil

- nach NFPA 20
- FM Zugelassen, UL gelistet
- in Frischwasserausführung
- komplett auf Pumpe aufgebaut
- Entwässerungsanschluss komplett mit flexiblem Schlauch in die Tropfwasserschale der Pumpe geführt

Special automatic air release valve

- according NFPA 20
- FM approved, UL listed
- in fresh water design
- complete mounted to the pump
- drainage complete piped with flexible hose to the stuffing box

Feuerlösch-Pumpenschaltschrank

- Direktstart
- Spannungsversorgung 3-400 V
- Aufbau nach NFPA 20
- Motorleistungen von 11 kW bis 300 kW
- FM Zugelassen, UL gelistet

Fire Pump Controller

- Directonline
- power supply 3-400 V
- according NFPA 20
- motor rating from 11 kW up to 300 kW
- FM approved, UL listed

Feuerlösch-Pumpenschaltschrank mit Netzumschalteinheit

- Direktstart
- Spannungsversorgung 3-400 V
- Motorleistungen von 11 kW bis 300 kW
- FM Zugelassen, UL gelistet

Fire Pump Controller with automatic transfer switch

- Directonline
- power supply 3-400 V
- motor rating from 11 kW up to 300 kW
- FM approved, UL listed

Feuerlösch-Pumpenschaltschrank

- Stern-Dreieck-Anlauf
- Spannungsversorgung 3-400 V
- Motorleistungen von 11 kW bis 447 kW
- FM Zugelassen, UL gelistet

Fire Pump Controller

- starting mode star-delta
- power supply 3-400 V
- motor rating from 11 kW up to 447 kW
- FM approved, UL listed

Feuerlösch-Pumpenschaltschrank mit Netzumschalteinheit

- Stern-Dreieck-Anlauf
- Spannungsversorgung 3-400 V
- Motorleistungen von 11 kW bis 300 kW
- FM Zugelassen, UL gelistet

Fire Pump Controller with automatic transfer switch

- starting mode star-delta
- power supply 3-400 V
- motor rating from 11 kW up to 300 kW
- FM approved, UL listed

Feuerlösch-Pumpenschaltschrank

- Frequenzumrichter
- Spannungsversorgung 3-400 V
- Motorleistungen von 11 kW bis 300 kW
- FM Zugelassen, UL gelistet

Fire Pump Controller

- Autotransformer start
- power supply 3-400 V
- motor rating from 11 kW up to 300 kW
- FM approved, UL listed

Feuerlösch-Pumpenschaltschrank

- Direktstart
- Spannungsversorgung 2,3 – 6,6 kV
- Motorleistungen von 75 kW bis 1.425 kW
- FM Zugelassen, UL gelistet

Fire Pump Controller

- Directonline
- power supply 2,3 - 6,6 kV
- motor rating from 75 kW up to 1425 kW
- FM approved, UL listed

Feuerlösch-Pumpenschaltschrank

- Sanftanlauf Start
- Spannungsversorgung 3 - 400 V
- Motorleistungen von 11 kW bis 300 kW
- FM Zugelassen, UL gelistet

Fire Pump Controller

- Soft start
- power supply 3-400 V
- motor rating from 11 kW up to 300 kW
- FM approved, UL listed

Typ FH-VJ-1-../..-CO

- Betriebs- und anschlussfertiges Zusatzaggregat in Kompaktbauweise. Gemeinsamer Grundrahmen mit :
- Druckhaltpumpe gemäß Spezifikation
- Elektroantrieb Schutzart IP 55
- elastische Kupplung und Kupplungsschutz
- Schaltanlage mit H-O-A-Schalter
- Druckschalter komplett aufgebaut und betriebsfertig verkabelt einschließlich Leistungsverkabelung zum Elektroantrieb
- Saug- und Druckseitigen Absperrorganen sowie Rückschlagklappe in der Druckseite

Type FH-VJ-1-../..-CO

- Packaged auxiliary set ready for connection and operation Common base frame with:
- jockey pump according to specification
- electric motor, protection class IP 55
- flexible coupling with coupling guard
- controller with H-O-A-switch (manual-off-automatic)
- pressure switch and interconnecting wiring to the electric motor
- complete piping with shut-off devices at the suction and the discharge side, as well as check valve in the discharge line

---

Typ FH-VJ-2-../..-CO

- Betriebs- und anschlussfertiges Zusatzaggregat in Kompaktbauweise. Gemeinsamer Grundrahmen mit :
- Druckhaltpumpe gemäß Spezifikation
- Elektroantrieb Schutzart IP 55
- elastische Kupplung und Kupplungsschutz
- Schaltanlage mit H-O-A-Schalter
- Druckschalter komplett aufgebaut und betriebsfertig verkabelt einschließlich Leistungsverkabelung zum Elektroantrieb
- Membrandruckbehälter
- Saug- und Druckseitigen Absperrorganen sowie Rückschlagklappe in der Druckseite

Type FH-VJ-2-../..-CO

- Packaged auxiliary set ready for connection and operation Common base frame with:
- jockey pump according to specification
- electric motor, protection class IP 55
- flexible coupling with coupling guard
- controller with H-O-A-switch (manual-off-automatic)
- pressure switch and interconnecting wiring to the electric motor
- diaphragm pressure tank
- complete piping with shut-off devices at the suction and the discharge side, as well as check valve in the discharge line

Manometerbausätze

- Mano- / Vakuum-Meterbaugruppe für Pumpensaugseite Manometerbaugruppe für Pumpendruckseite gemäß VdS-Vorschrift
- Edelstahlgehäuse mit Glyzerindämpfung
- Genauigkeitsklasse 1,0
- Doppelskalierung bar/PSI
- Manometerprüfhahn mit Entlastungsanschluss mit Entlastungsschlauch (mit Spannband) 300mm und drehbarer Anschlussverschraubung
- Rohrstutzen zum Einschrauben in Rohrmuffe

Pressure Gauge Assembly

- pressure / vacuum gauge assembly for suction side of the pump pressure gauge assembly for discharge side of the pump in accordance with VdS regulations
- stainless steel case with glycerine filling
- accuracy class 1,0
- dual scale bar/PSI
- stop valve with bleeder connection and hose (with tightening strap) 300 mm and screw connection
- pipe socket to be screwed down into the connecting sleeve

Befestigungszubehör

Kompletter Befestigungssatz mit sämtlichem Zubehör für die sachgemäße, schnelle und kostengünstige Befestigung des Aggregates

- **Typ "A" und Typ "B" Fastening Set**

Complete fastening set with all accessories necessary for the quick, professional and cost-saving fastening of the pump set.

- **Type “A” and Type "B"**

Bauart D-STD

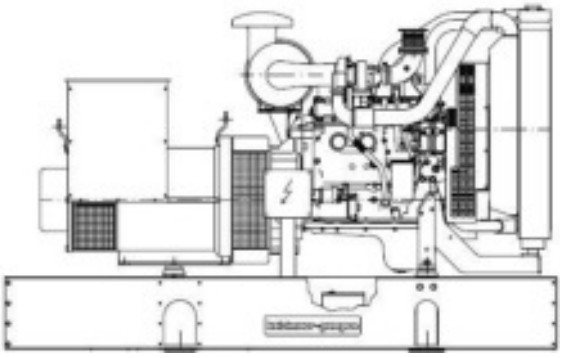

- Notstromaggregat in Standardbauweise
- mit Drehstromgeneratoren zur Versorgung der Sprinklerpumpe oder alternativ zur Versorgung der Sprinklerpumpe und anderer notstromberechtigter Verbraucher
- Dieselmotor und Generator auf gemeinsamen Grundrahmen elastisch und körperschallisoliert aufgebaut.
- lose Lieferung von Abgasschalldämpfer, Zu- und Abluftjalousien sowie Abluftkanal mit Segeltuchstutzen zur Montage auf der Baustelle
- Ein Werksprobelauf mit Werks- Abnahmeprüfzeugnis gehören zum Standard Lieferumfang
- Generatorschaltschrank lose für Wandmontage
- Doppelwandige Treibstoffanlage für Bodenmontage nach WHG mit Bescheinigung

Design D-STD

- emergency power generating set in standard design with three-phase generator to supply the sprinkler pump or alternatively to supply the sprinkler pump and other consumers requiring emergency power
- diesel engine and generator elastically and structure-borne noise deadening mounted on a common base frame
- separate exhaust silencers, air intake and exhaust air louvers as well as exhaust air conduit made of canvas with flexible flanged connections for installation at site
- a factory test run and a Shop Test Certificate are included in our scope of supply
- separate controller for generator for wall mounting

double-wall fuel tank system with WHG (Water Resources Act)

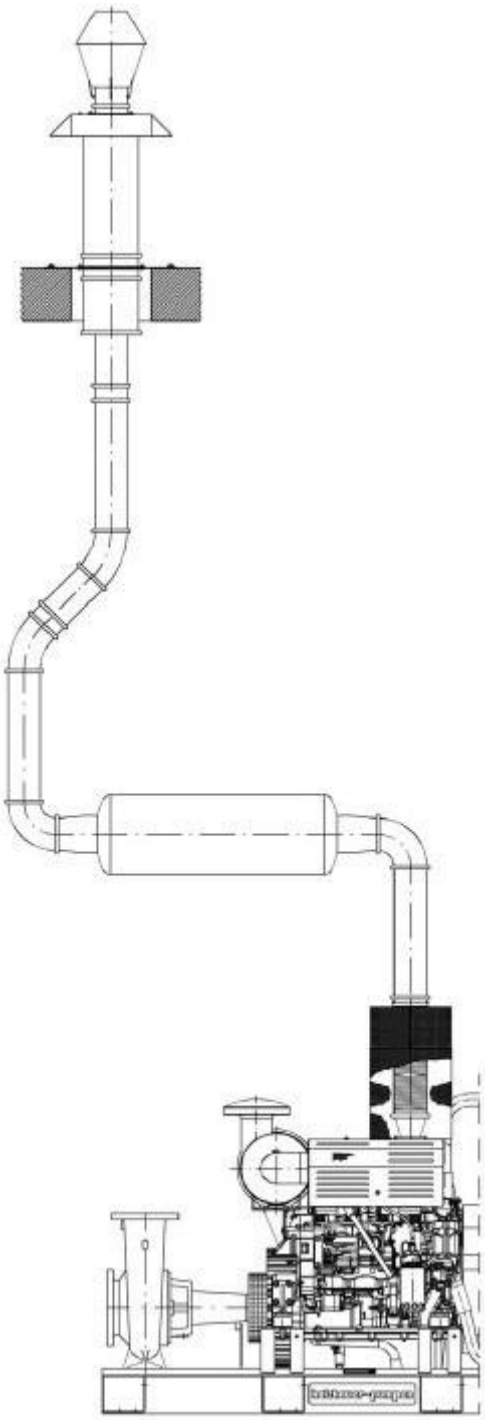

Fertig-Auspuffsystem HSA

- aus Edelstahl für schnelle, sichere und leichte Montage ohne Schweißarbeiten
- in den Nennweiten 80, 120, 150, 200 und 250 mm
- Flanschausführung, druckdicht
- für alle Holzhauer-Dieselmotoren und Notstrom- aggregate
- komplettes Auspuffsystem-Baukastensystem
- mit sämtlichen erforderlichen Bauteilen wie

  - Bogen 90° und 45°
  - Rohrlängen 50-200-500-1000-2000 mm
  - Schlauchkompensatoren für Motoranschluss aller Dieselmotoren
  - Wand-, Decken- und Dachdurchführungen
  - Deflektor-Ausblashauben
  - Schalldämpfer
  - Rohrleitungskompensatoren
  - Schnellkupplungen
  - Kondensatsammler
  - Abgasbeständige Hochtemperaturdichtungen
  - Befestigungssystem für Fest- und Loslager
  - Auslegung und Dimensionierung kostenlos

Eine Planungs-CD mit Zeichnungen, allen Systemdaten und einer Bestell- und Preisliste steht auf Anfrage zur Verfügung.

Prefabricated Exhaust System HSA

- made off stainless steel for quick, safe and easy installation without additional welding
- for nominal sizes from 80, 120, 150, 200 and 250 mm
- flanged design, pressure-proof
- for all Holzhauer diesel engines and emergency power generating sets
- complete exhaust system as modular assembly
- with all required components such as

  - elbows 90° and 45°
  - pipe lengths 50-200-500-1000-2000 mm
  - flexible exhausts for connection of all HIF series diesel engines
  - wall and roof (ceiling) ducts
  - deflector exhaust outlet
  - exhaust silencer
  - pipe expansion joints
  - quick-connect couplings
  - condensate collector
  - exhaust gas resistant high-temperature seals
  - fixing system for fixed and movable bearing
  - design and dimensioning free of charge

A CD-ROM with all necessary data, order and price list for designing a suitable exhaust system is available on request.

Feuerlösch-Fertigpumpstation – Firecont

Betriebs- und anschlussfertige Fertigpumpstationen
Ausrüstung und Zubehör nicht ausschließlich
beschränkt auf:

- Sprinklerpumpen mit Diesel- und/oder Elektroantrieb
- Dieselnotstromgeneratoren
- Schaltanlagen
- Rohrleitungen mit Armaturen
- Beheizung
- Be- und Entlüftung / Schallisolierte Be- und Entlüftung
- Sprinklerdeckenschutz mit Testeinrichtung
- Feuerwehreinspeisung
- Störmeldezentrale
- Rohrbegleitheizungen

Packaged Fire Pump Station – Firecont

ready for connection and operation
with the following basic equipment and accessories:

- Sprinkler pumps diesel engine and/or
  electric motor driven
- Diesel emergency generators
- Controllers
- Pipes with fittings
- Heating
- Ventilation / soundproof ventilation
- Sprinkler system with test device inside the station
- Fire department hose connection
- Remote alarm panel
- Pipe trace heating

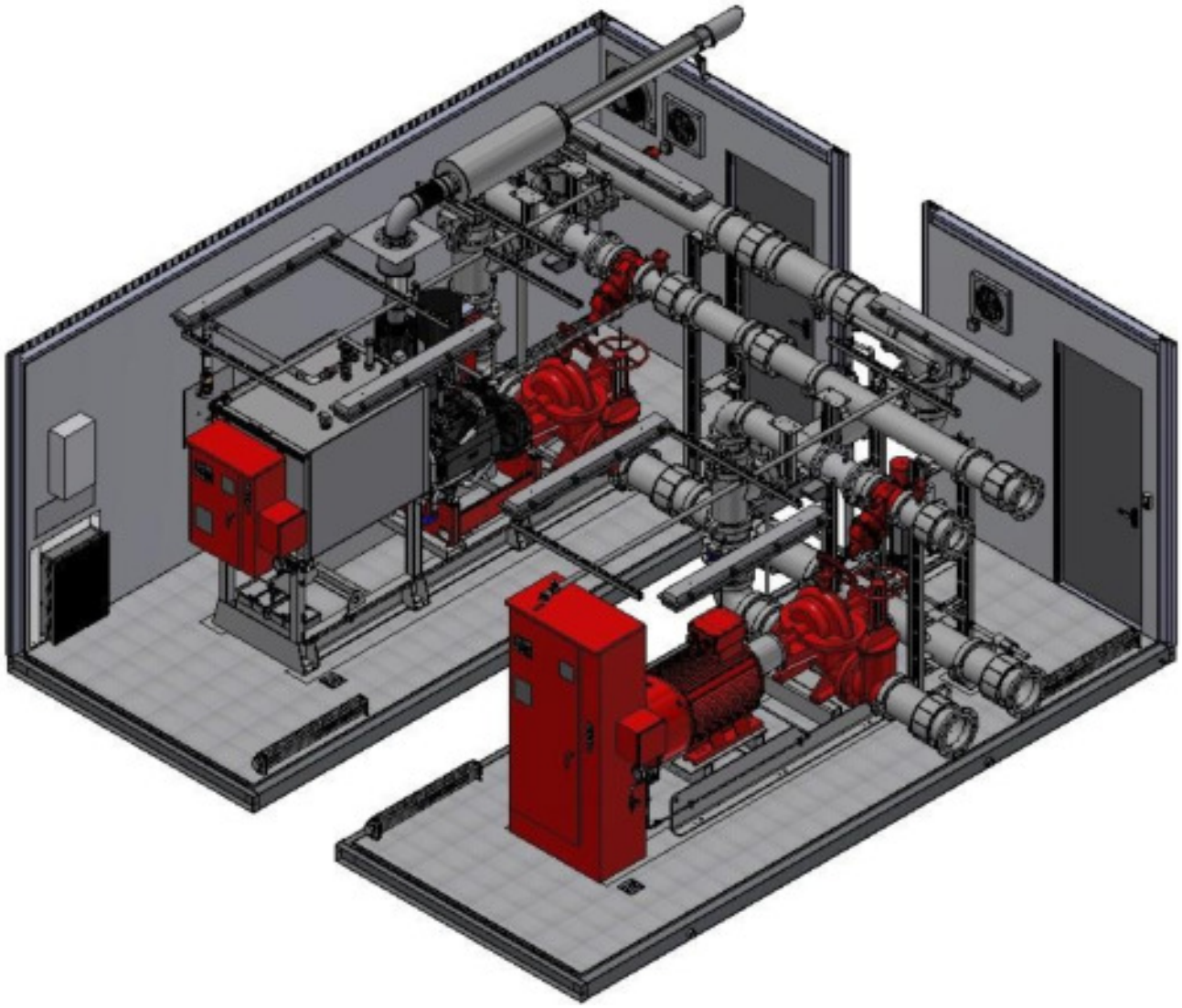

holzhauer-pumpen
BRANDSCHUTZ. SEIT 1969.

Vielen Dank für Ihre Aufmerksamkeit!

Besuchen Sie uns unter: www.holzhauer-pumpen.de
Oder schreiben Sie uns eine Email: info@holzhauer-pumpen.de

Thank you very much for your attention!

Please visit us at: www.holzhauer-pumpen.com
or write us an email: info@holzhauer-pumpen.com

HOLZHAUER-PUMPEN GMBH | INDUSTRIESTRASSE 6-12 | D-61184 KARBEN (Germany)